G2K03Z1_V1.1

P01: COVER SHEET
P02: BLOCK DIAGRAM
P03: SYSTEM RESOURCE
P04: POWER FLOW
P05: POWER SEQUENCE
P06: CPU_2K0300
P07: CPU DDR
P08: CPU GMAC&USB&PHY
P09: CPU SDIO&SPI&UART&I2C&MISC
P10: CPU CAN&ADC&TIM&LCD&I2S
P11: CPU POWER
P12: EMMC
P13: SYSTEM POWER
P14: TYPE-C INPUT
P15: P0V9
P16: P3V3&P1V8
P17: P2V5&P1V2
P18: LCD
P19: ETHERNET
P20: PHY_YT8531C
P21: RJ45 CONNECTOR
P22: USB
P23: HUB_CH334R
P24: TYPE-A CONNECTOR
P25: WIFI
P26: TF CARD
P27: RTC
P28: EJTAG&LED&RST
P29: ADC
P30: PIN HEADER
P31: CODEC_ES8388
P32: 3.5MM JACK

龙芯中科 LOONGSON TECHNOLOGY 广东龙芯中科电子科技有限公司
广东省广州市黄埔区科学城神州路润慧科技园

板卡名称	G2K03Z1_V1.1		
Size A	部门 研发部		Rev V1.1
Date: 2024/7/10		Sheet 1 of 32	
Drawn By <OrgAddr1>		Checked By <OrgAddr2>	

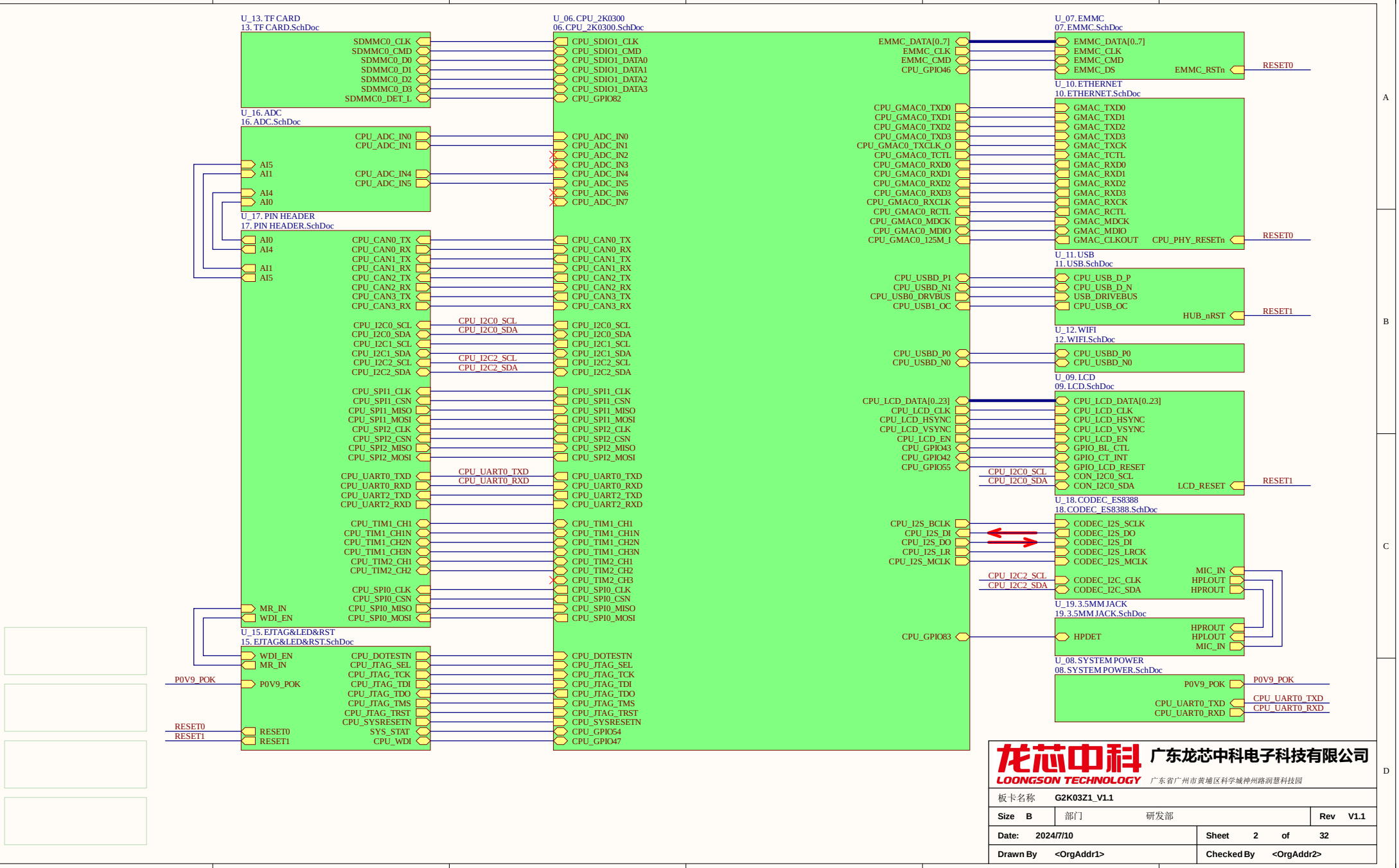
U_13. TF CARD
13. TF CARD.SchDoc
SDMMC0_CLK
SDMMC0_CMD
SDMMC0_D0
SDMMC0_D1
SDMMC0_D2
SDMMC0_D3
SDMMC0_DET_L
U_16. ADC
16. ADC.SchDoc
CPU_ADC_IN0
CPU_ADC_IN1
AI5
AI1
CPU_ADC_IN4
CPU_ADC_IN5
AI4
AI0
U_17. PIN HEADER
17. PIN HEADER.SchDoc
AI0
AI4
AI1
AI5
CPU_CAN0_TX
CPU_CAN0_RX
CPU_CAN1_TX
CPU_CAN1_RX
CPU_CAN2_TX
CPU_CAN2_RX
CPU_CAN3_TX
CPU_CAN3_RX
CPU_I2C0_SCL
CPU_I2C0_SDA
CPU_I2C1_SCL
CPU_I2C1_SDA
CPU_I2C2_SCL
CPU_I2C2_SDA
CPU_SPI1_CLK
CPU_SPI1_CSN
CPU_SPI1_MISO
CPU_SPI1_MOSI
CPU_SPI2_CLK
CPU_SPI2_CSN
CPU_SPI2_MISO
CPU_SPI2_MOSI
CPU_UART0_TXD
CPU_UART0_RXD
CPU_UART2_TXD
CPU_UART2_RXD
CPU_TIM1_CH1
CPU_TIM1_CH1N
CPU_TIM1_CH2N
CPU_TIM1_CH3N
CPU_TIM2_CH1
CPU_TIM2_CH2
CPU_SPI0_CLK
CPU_SPI0_CSN
CPU_SPI0_MISO
CPU_SPI0_MOSI
MR_IN
WDI_EN
U_15. EJTAG&LED&RST
15. EJTAG&LED&RST.SchDoc
WDI_EN
MR_IN
P0V9_POK
P0V9_POK
RESET0
RESET1
RESET0
RESET1
CPU_DOTESTN
CPU_JTAG_SEL
CPU_JTAG_TCK
CPU_JTAG_TDI
CPU_JTAG_TDO
CPU_JTAG_TMS
CPU_JTAG_TRST
CPU_SYSRESETN
SYS_STAT
CPU_WDI
CPU_I2C0_SCL
CPU_I2C0_SDA
CPU_I2C2_SCL
CPU_I2C2_SDA
CPU_UART0_TXD
CPU_UART0_RXD
U_06. CPU_2K0300
06. CPU_2K0300.SchDoc
CPU_SDIO1_CLK
CPU_SDIO1_CMD
CPU_SDIO1_DATA0
CPU_SDIO1_DATA1
CPU_SDIO1_DATA2
CPU_SDIO1_DATA3
CPU_GPIO82
CPU_ADC_IN0
CPU_ADC_IN1
CPU_ADC_IN2
CPU_ADC_IN3
CPU_ADC_IN4
CPU_ADC_IN5
CPU_ADC_IN6
CPU_ADC_IN7
CPU_CAN0_TX
CPU_CAN0_RX
CPU_CAN1_TX
CPU_CAN1_RX
CPU_CAN2_TX
CPU_CAN2_RX
CPU_CAN3_TX
CPU_CAN3_RX
CPU_I2C0_SCL
CPU_I2C0_SDA
CPU_I2C1_SCL
CPU_I2C1_SDA
CPU_I2C2_SCL
CPU_I2C2_SDA
CPU_SPI1_CLK
CPU_SPI1_CSN
CPU_SPI1_MISO
CPU_SPI1_MOSI
CPU_SPI2_CLK
CPU_SPI2_CSN
CPU_SPI2_MISO
CPU_SPI2_MOSI
CPU_UART0_TXD
CPU_UART0_RXD
CPU_UART2_TXD
CPU_UART2_RXD
CPU_TIM1_CH1
CPU_TIM1_CH1N
CPU_TIM1_CH2N
CPU_TIM1_CH3N
CPU_TIM2_CH1
CPU_TIM2_CH2
CPU_TIM2_CH3
CPU_SPI0_CLK
CPU_SPI0_CSN
CPU_SPI0_MISO
CPU_SPI0_MOSI
CPU_DOTESTN
CPU_JTAG_SEL
CPU_JTAG_TCK
CPU_JTAG_TDI
CPU_JTAG_TDO
CPU_JTAG_TMS
CPU_JTAG_TRST
CPU_SYSRESETN
CPU_GPIO54
CPU_GPIO47
EMMC_DATA[0..7]
EMMC_CLK
EMMC_CMD
CPU_GPIO46
CPU_GMAC0_TXD0
CPU_GMAC0_TXD1
CPU_GMAC0_TXD2
CPU_GMAC0_TXD3
CPU_GMAC0_TXCLK_O
CPU_GMAC0_TCTL
CPU_GMAC0_RXD0
CPU_GMAC0_RXD1
CPU_GMAC0_RXD2
CPU_GMAC0_RXD3
CPU_GMAC0_RXCLK
CPU_GMAC0_RCTL
CPU_GMAC0_MDCK
CPU_GMAC0_MDIO
CPU_GMAC0_125M_I
CPU_USBD_P1
CPU_USBD_N1
CPU_USB0_DRVBUS
CPU_USB1_OC
CPU_USBD_P0
CPU_USBD_N0
CPU_LCD_DATA[0..23]
CPU_LCD_CLK
CPU_LCD_HSYNC
CPU_LCD_VSYNC
CPU_LCD_EN
CPU_GPIO43
CPU_GPIO42
CPU_GPIO55
CPU_I2S_BCLK
CPU_I2S_DI
CPU_I2S_DO
CPU_I2S_LR
CPU_I2S_MCLK
CPU_GPIO83
U_07. EMMC
07. EMMC.SchDoc
EMMC_DATA[0..7]
EMMC_CLK
EMMC_CMD
EMMC_DS
EMMC_RSTn
RESET0
U_10. ETHERNET
10. ETHERNET.SchDoc
GMAC_TXD0
GMAC_TXD1
GMAC_TXD2
GMAC_TXD3
GMAC_TXCK
GMAC_TCTL
GMAC_RXD0
GMAC_RXD1
GMAC_RXD2
GMAC_RXD3
GMAC_RXCK
GMAC_RCTL
GMAC_MDCK
GMAC_MDIO
GMAC_CLKOUT
CPU_PHY_RESETn
RESET0
U_11. USB
11. USB.SchDoc
CPU_USB_D_P
CPU_USB_D_N
USB_DRIVEBUS
CPU_USB_OC
HUB_nRST
RESET1
U_12. WIFI
12. WIFI.SchDoc
CPU_USBD_P0
CPU_USBD_N0
U_09. LCD
09. LCD.SchDoc
CPU_LCD_DATA[0..23]
CPU_LCD_CLK
CPU_LCD_HSYNC
CPU_LCD_VSYNC
CPU_LCD_EN
GPIO_BL_CTL
GPIO_CT_INT
GPIO_LCD_RESET
CON_I2C0_SCL
CON_I2C0_SDA
LCD_RESET
RESET1
U_18. CODEC_ES8388
18. CODEC_ES8388.SchDoc
CODEC_I2S_SCLK
CODEC_I2S_DO
CODEC_I2S_DI
CODEC_I2S_LRCK
CODEC_I2S_MCLK
MIC_IN
HPLOUT
HPROUT
CODEC_I2C_CLK
CODEC_I2C_SDA
U_19. 3.5MM JACK
19. 3.5MM JACK.SchDoc
HPROUT
HPLOUT
MIC_IN
HPDET
U_08. SYSTEM POWER
08. SYSTEM POWER.SchDoc
P0V9_POK
P0V9_POK
CPU_UART0_TXD
CPU_UART0_RXD
CPU_UART0_TXD
CPU_UART0_RXD
龙芯中科
LOONGSON TECHNOLOGY
广东龙芯中科电子科技有限公司
广东省广州市黄埔区科学城神州路润慧科技园
板卡名称 G2K03Z1_V1.1
Size B
部门 研发部
Rev V1.1
Date: 2024/7/10
Sheet 2 of 32
Drawn By <OrgAddr1>
Checked By <OrgAddr2>

GPIO	使用分配
CPU_GPIO82	SDMMC0_DET_L
CPU_GPIO54	SYS_STAT
CPU_GPIO47	CPU_WDI
CPU_GPIO46	EMMC_DS
CPU_GPIO43	GPIO_BL_CTL
CPU_GPIO42	GPIO_CT_INT
CPU_GPIO55	GPIO_LCD_RESET
CPU_GPIO83	HPDET

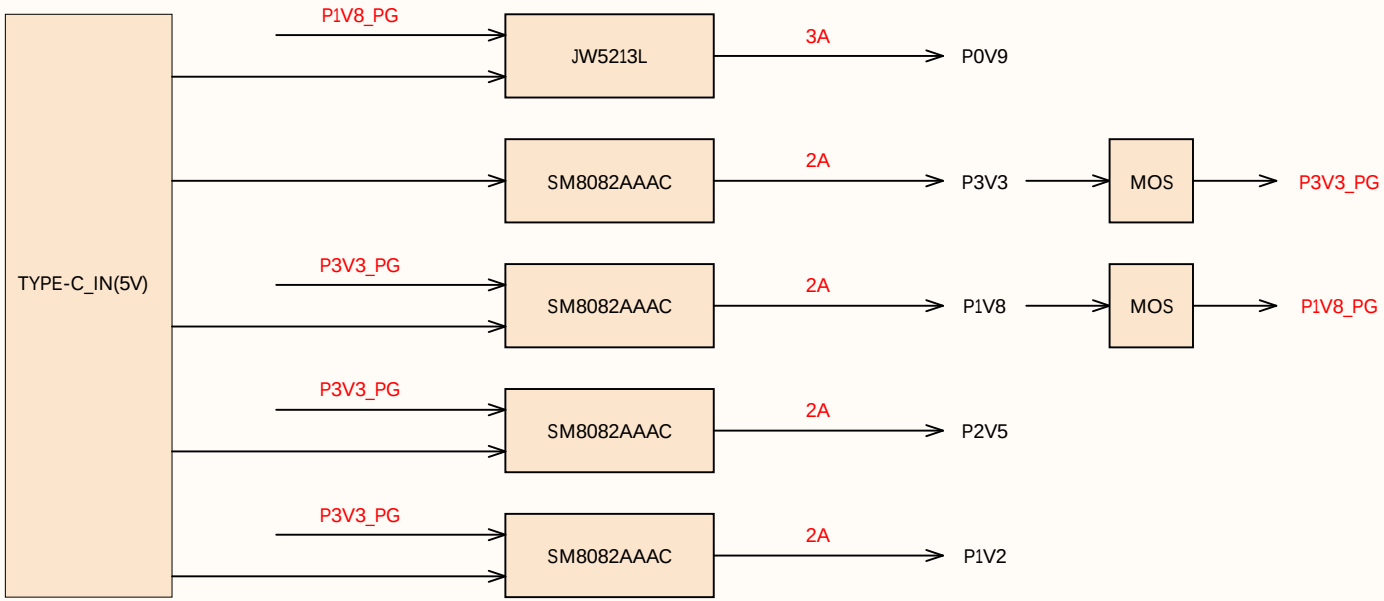

龙芯中科 LOONGSON TECHNOLOGY 广东龙芯中科电子科技有限公司

广东省广州市黄埔区科学城神州路润慧科技园

板卡名称	G2K03Z1_V1.1		
Size A	部门	研发部	Rev V1.1
Date: 2024/7/7		Sheet 4 of 32	
Drawn By <OrgAddr1>		Checked By <OrgAddr2>	

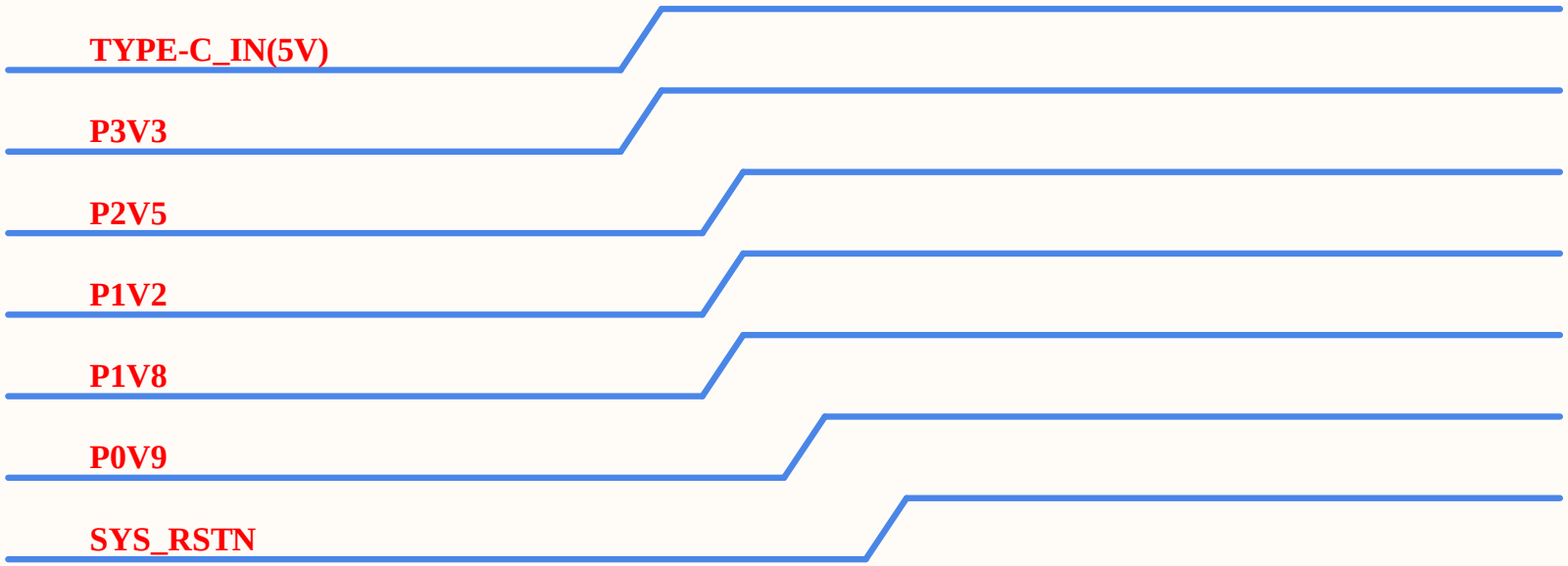

龙芯中科 LOONGSON TECHNOLOGY	广东龙芯中科电子科技有限公司 广东省广州市黄埔区科学城神州路润慧科技园		
板卡名称	G2K03Z1_V1.1		
Size A	部门	研发部	Rev V1.1
Date: 2024/7/7		Sheet 5 of 32	
Drawn By <OrgAddr1>		Checked By <OrgAddr2>	

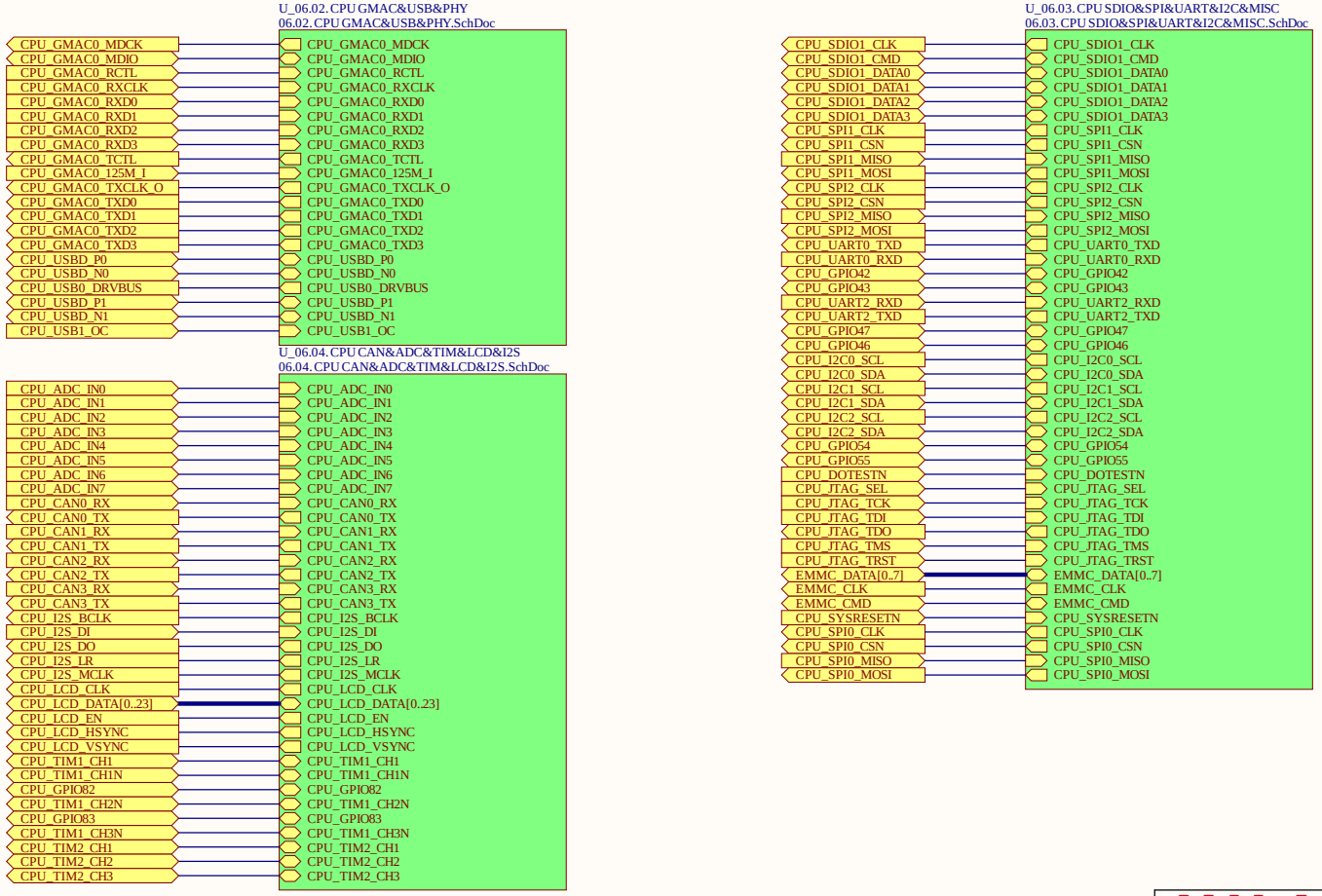

龙芯中科 LOONGSON TECHNOLOGY 广东龙芯中科电子科技有限公司

广东省广州市黄埔区科学城神州路润慧科技园

板卡名称	G2K03Z1_V1.1		
Size B	部门 研发部		Rev V1.1
Date: 2024/7/7		Sheet 6 of 32	
Drawn By <OrgAddr1>		Checked By <OrgAddr2>	

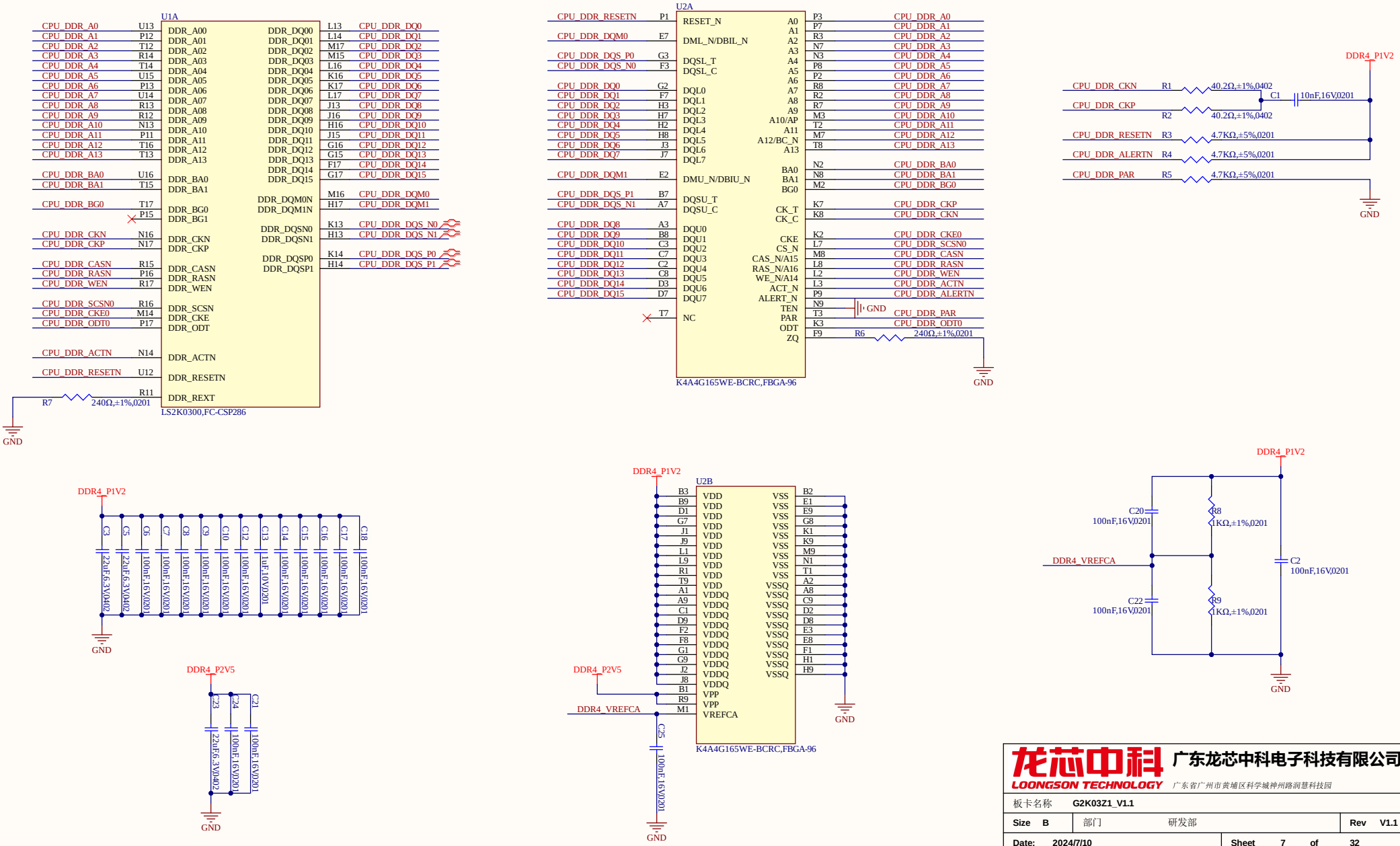

龙芯中科 LOONGSON TECHNOLOGY 广东龙芯中科电子科技有限公司
广东省广州市黄埔区科学城神州路润慧科技园

板卡名称	G2K03Z1_V1.1		
Size B	部门 研发部		Rev V1.1
Date: 2024/7/10		Sheet 7 of 32	
Drawn By <OrgAddr1>		Checked By <OrgAddr2>	

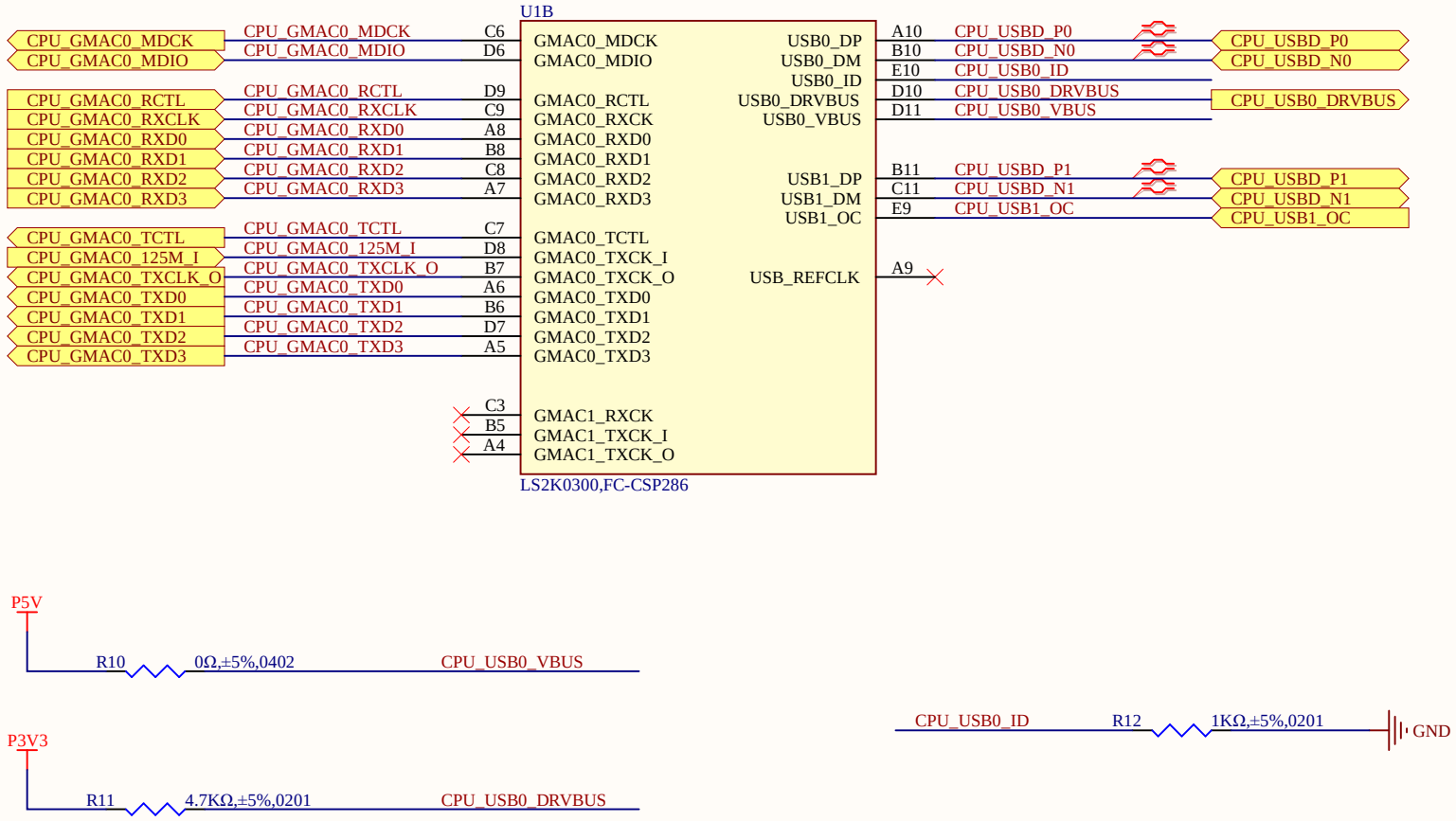

龙芯中科 LOONGSON TECHNOLOGY 广东龙芯中科电子科技有限公司 广东省广州市黄埔区科学城神州路润慧科技园			
板卡名称	G2K03Z1_V1.1		
Size A	部门 研发部		Rev V1.1
Date: 2024/7/10		Sheet 8 of 32	
Drawn By <OrgAddr1>		Checked By <OrgAddr2>	

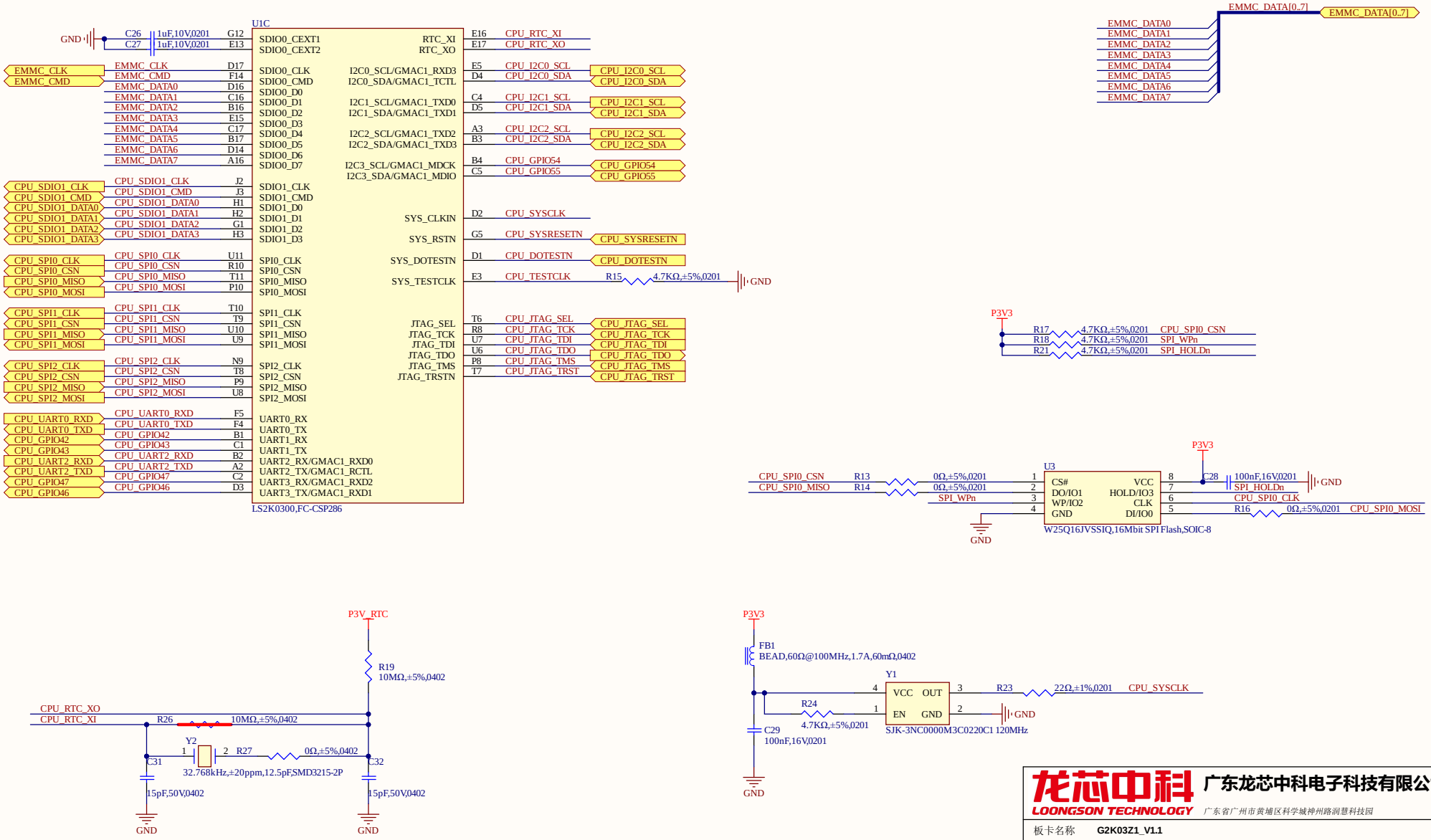

龙芯中科 LOONGSON TECHNOLOGY 广东龙芯中科电子科技有限公司

广东省广州市黄埔区科学城神州路润慧科技园

板卡名称	G2K03Z1_V1.1		
Size B	部门 研发部		Rev V1.1
Date: 2024/7/8		Sheet 9 of 32	
Drawn By <OrgAddr1>		Checked By <OrgAddr2>	

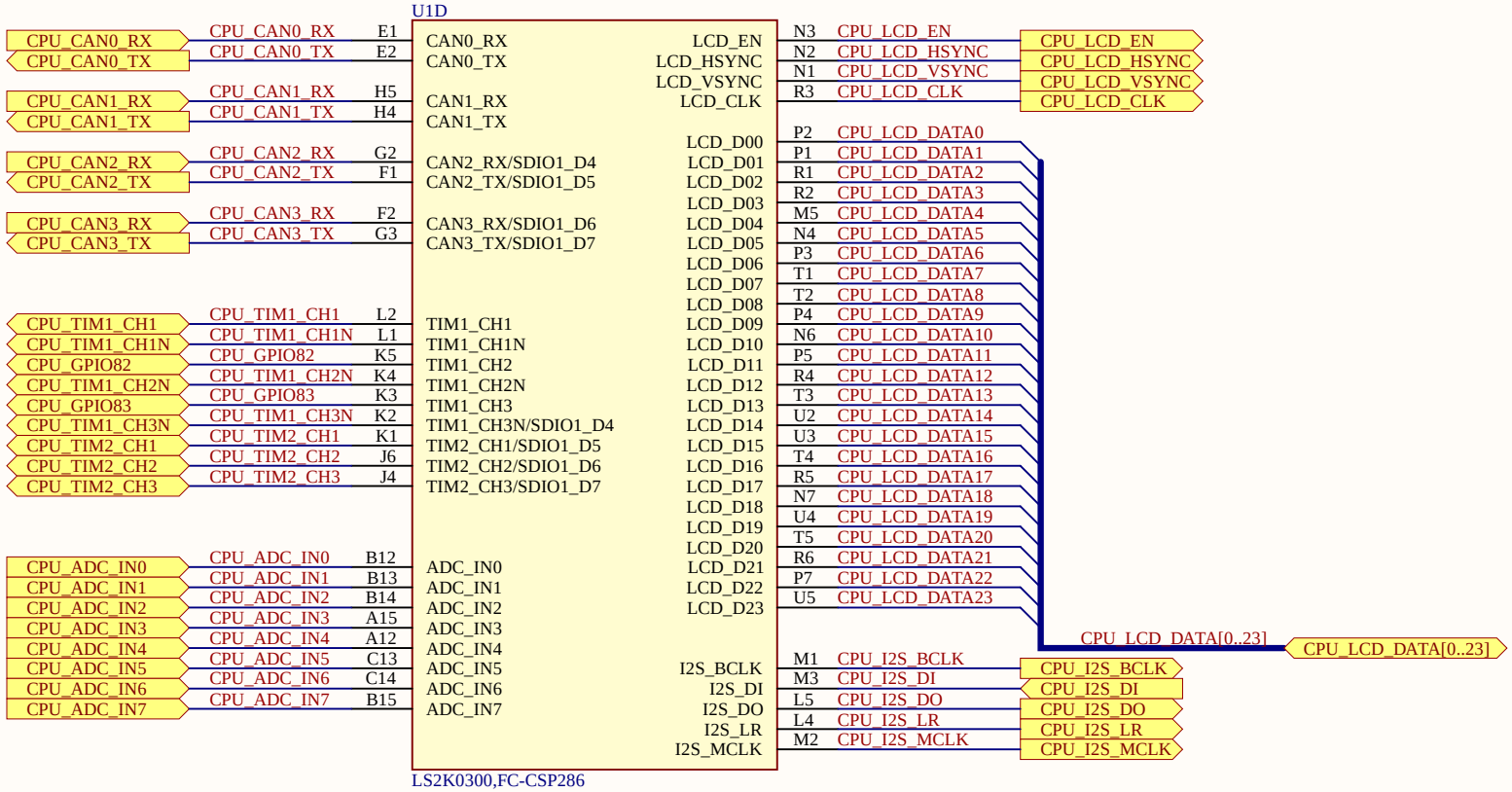

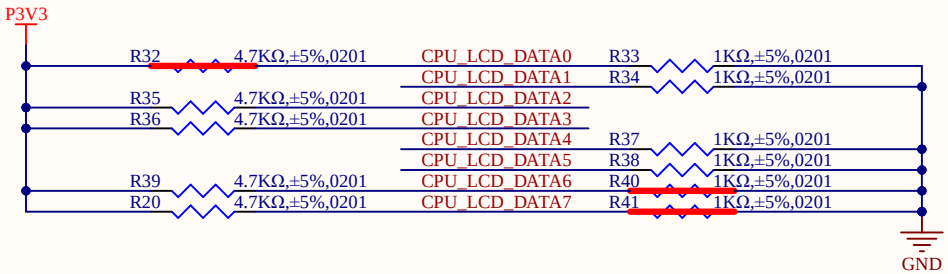

龙芯中科 LOONGSON TECHNOLOGY 广东龙芯中科电子科技有限公司

广东省广州市黄埔区科学城神州路润慧科技园

板卡名称	G2K03Z1_V1.1		
Size A	部门 研发部		Rev V1.1
Date: 2024/7/8		Sheet 10 of 32	
Drawn By <OrgAddr1>		Checked By <OrgAddr2>	

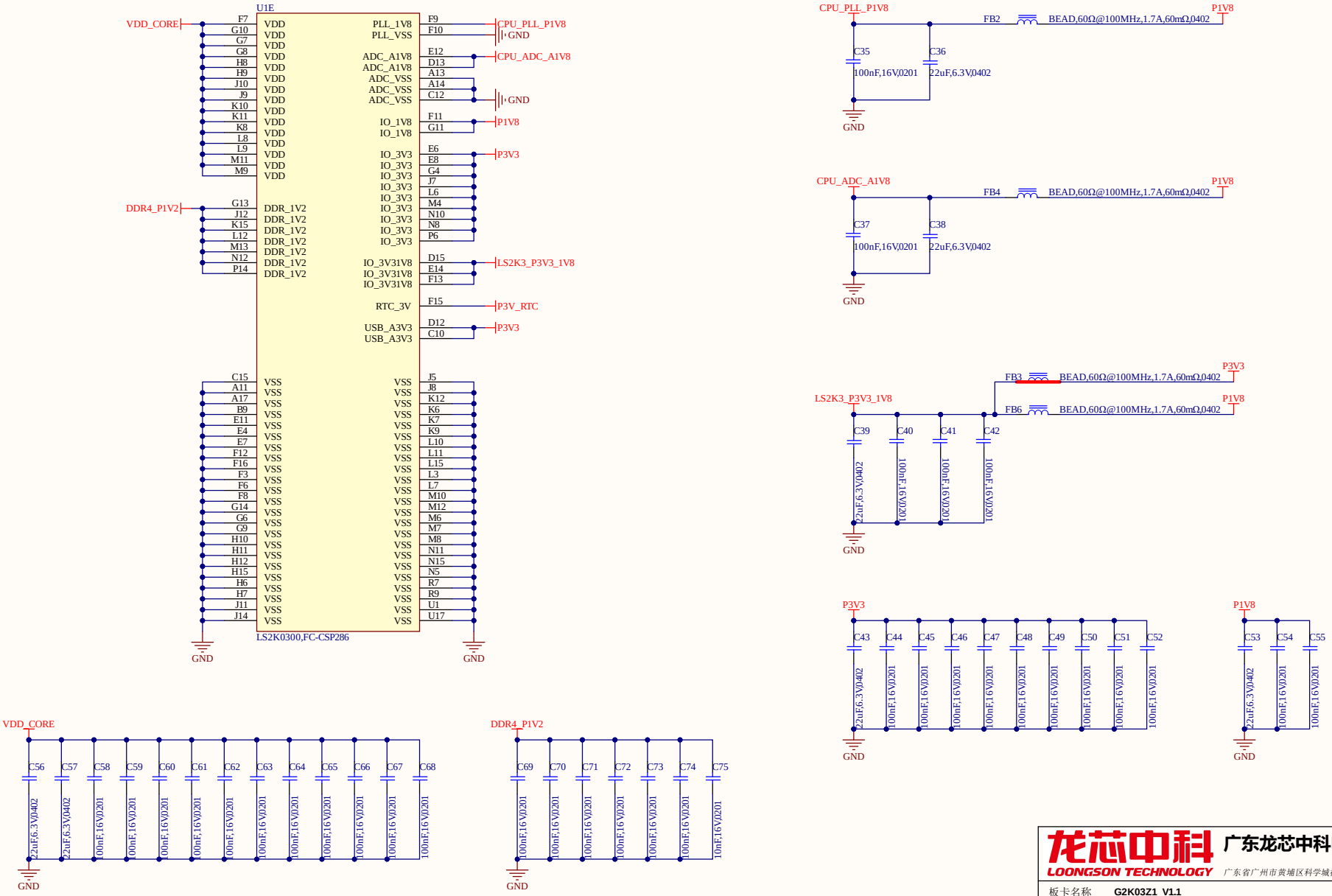

龙芯中科 LOONGSON TECHNOLOGY 广东龙芯中科电子科技有限公司

广东省广州市黄埔区科学城神州路润慧科技园

板卡名称	G2K03Z1_V1.1		
Size B	部门 研发部		Rev V1.1
Date: 2024/7/8		Sheet 11 of 32	
Drawn By <OrgAddr1>		Checked By <OrgAddr2>	

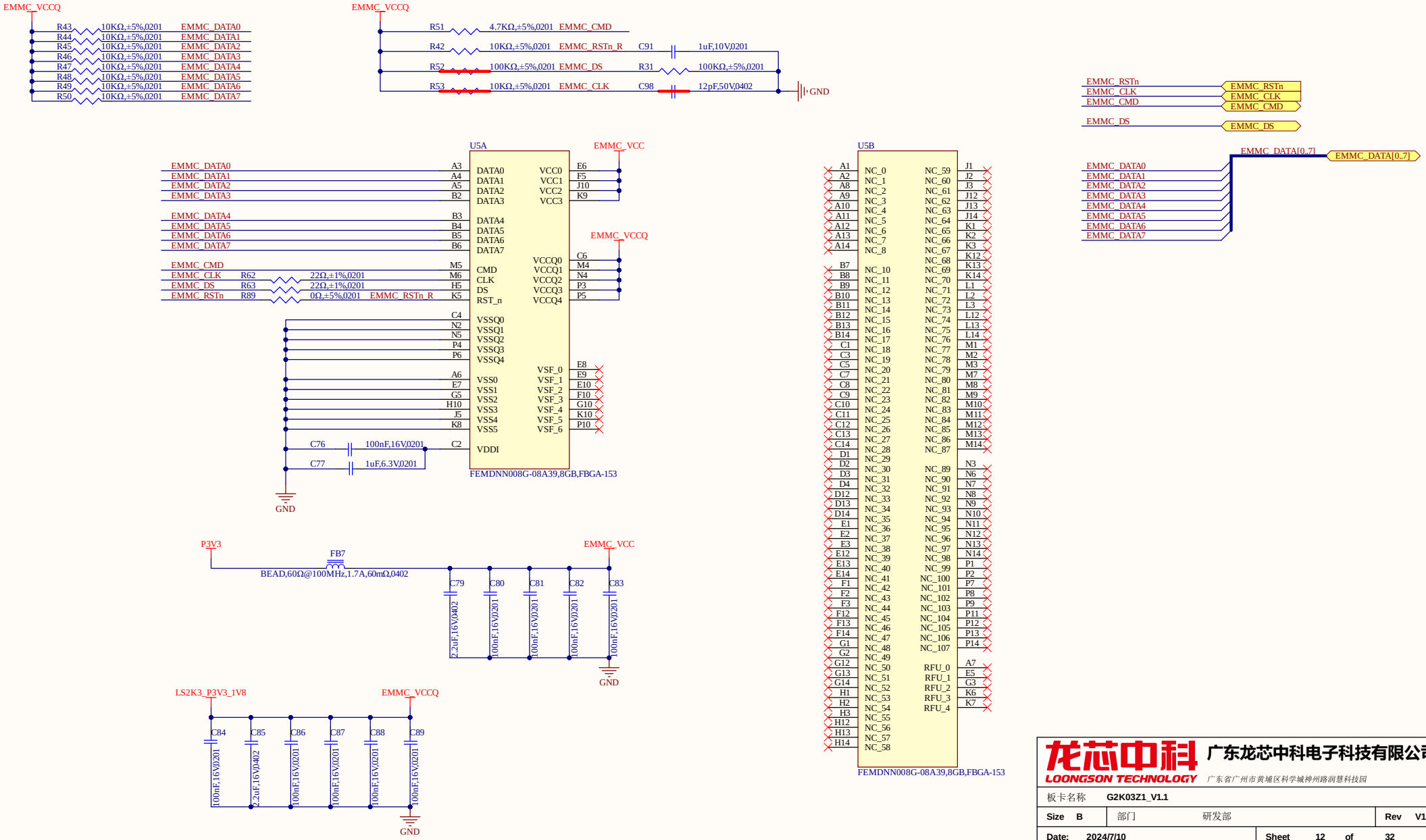

龙芯中科 LOONGSON TECHNOLOGY 广东龙芯中科电子科技有限公司
广东省广州市黄埔区科学城神州路润慧科技园

板卡名称	G2K03Z1_V1.1		
Size B	部门 研发部		Rev V1.1
Date: 2024/7/10		Sheet 12 of 32	
Drawn By <OrgAddr1>		Checked By <OrgAddr2>	

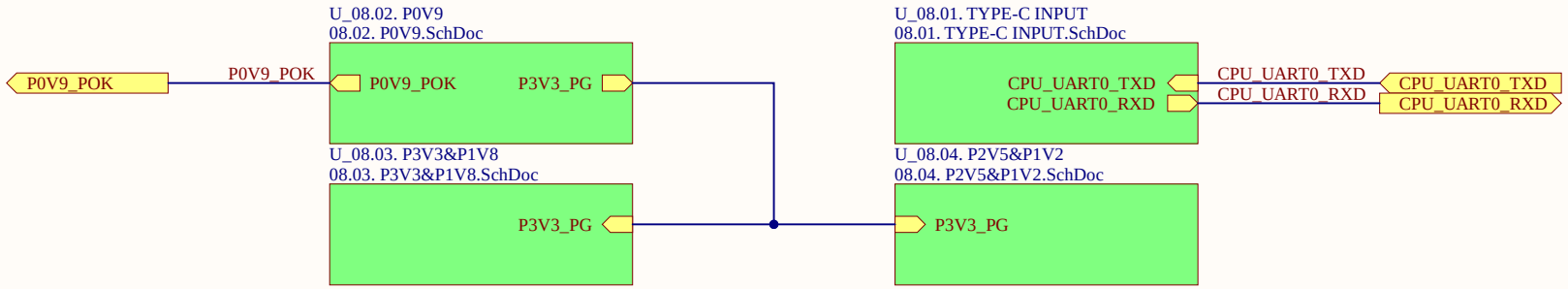

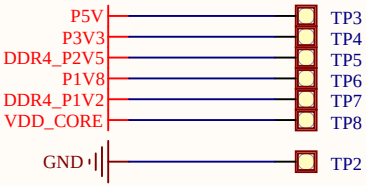

龙芯中科 LOONGSON TECHNOLOGY 广东龙芯中科电子科技有限公司

广东省广州市黄埔区科学城神州路润慧科技园

板卡名称	G2K03Z1_V1.1		
Size A	部门	研发部	Rev V1.1
Date: 2024/7/7		Sheet 13 of 32	
Drawn By <OrgAddr1>		Checked By <OrgAddr2>	

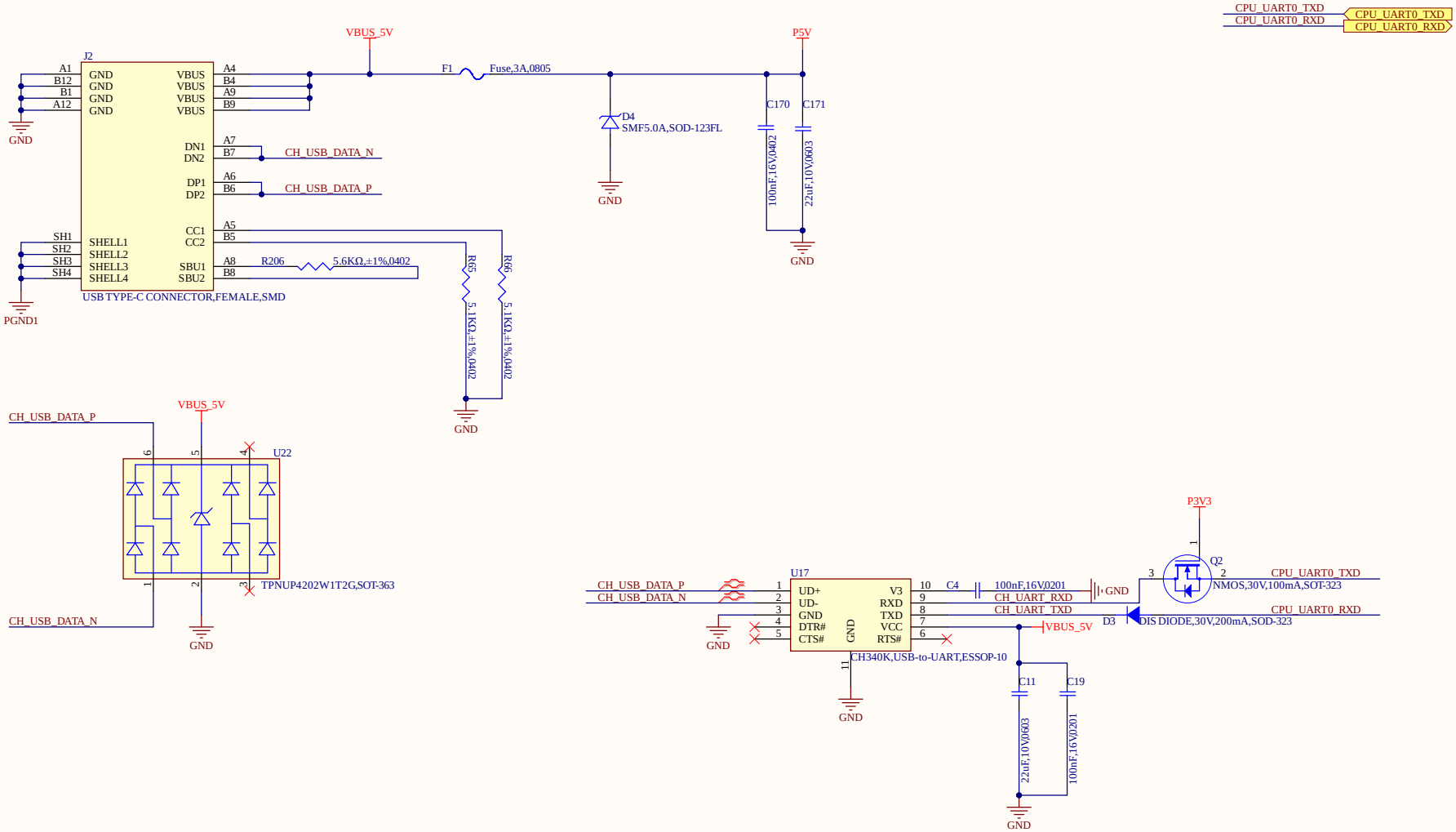

龙芯中科 LOONGSON TECHNOLOGY 广东龙芯中科电子科技有限公司

广东省广州市黄埔区科学城神州路润慧科技园

板卡名称	G2K03Z1_V1.1		
Size B	部门 研发部		Rev V1.1
Date: 2024/7/8		Sheet 14 of 32	
Drawn By <OrgAddr1>		Checked By <OrgAddr2>	

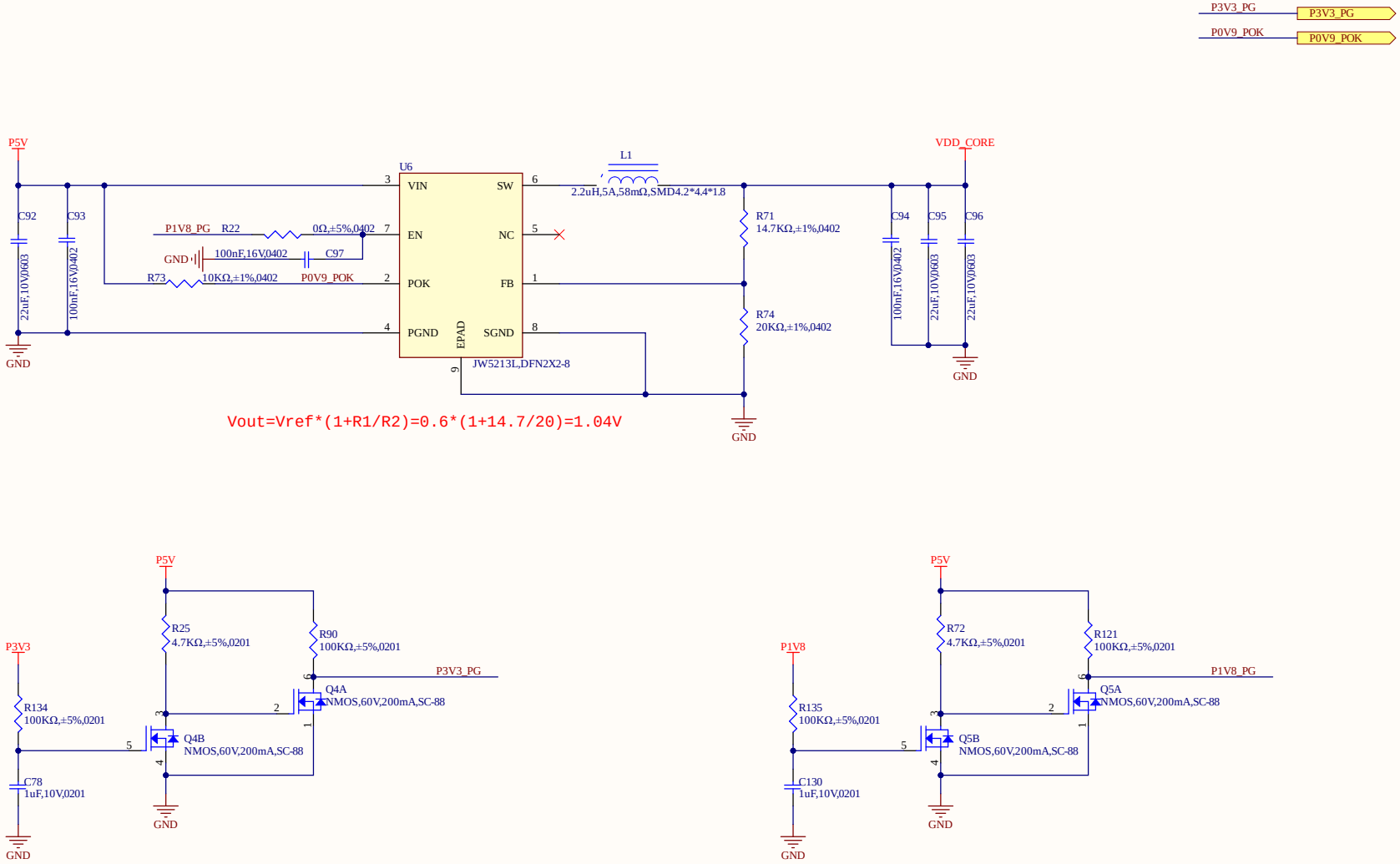

龙芯中科 LOONGSON TECHNOLOGY 广东龙芯中科电子科技有限公司

广东省广州市黄埔区科学城神州路润慧科技园

板卡名称	G2K03Z1_V1.1		
Size B	部门 研发部		Rev V1.1
Date: 2024/7/8		Sheet 15 of 32	
Drawn By <OrgAddr1>		Checked By <OrgAddr2>	

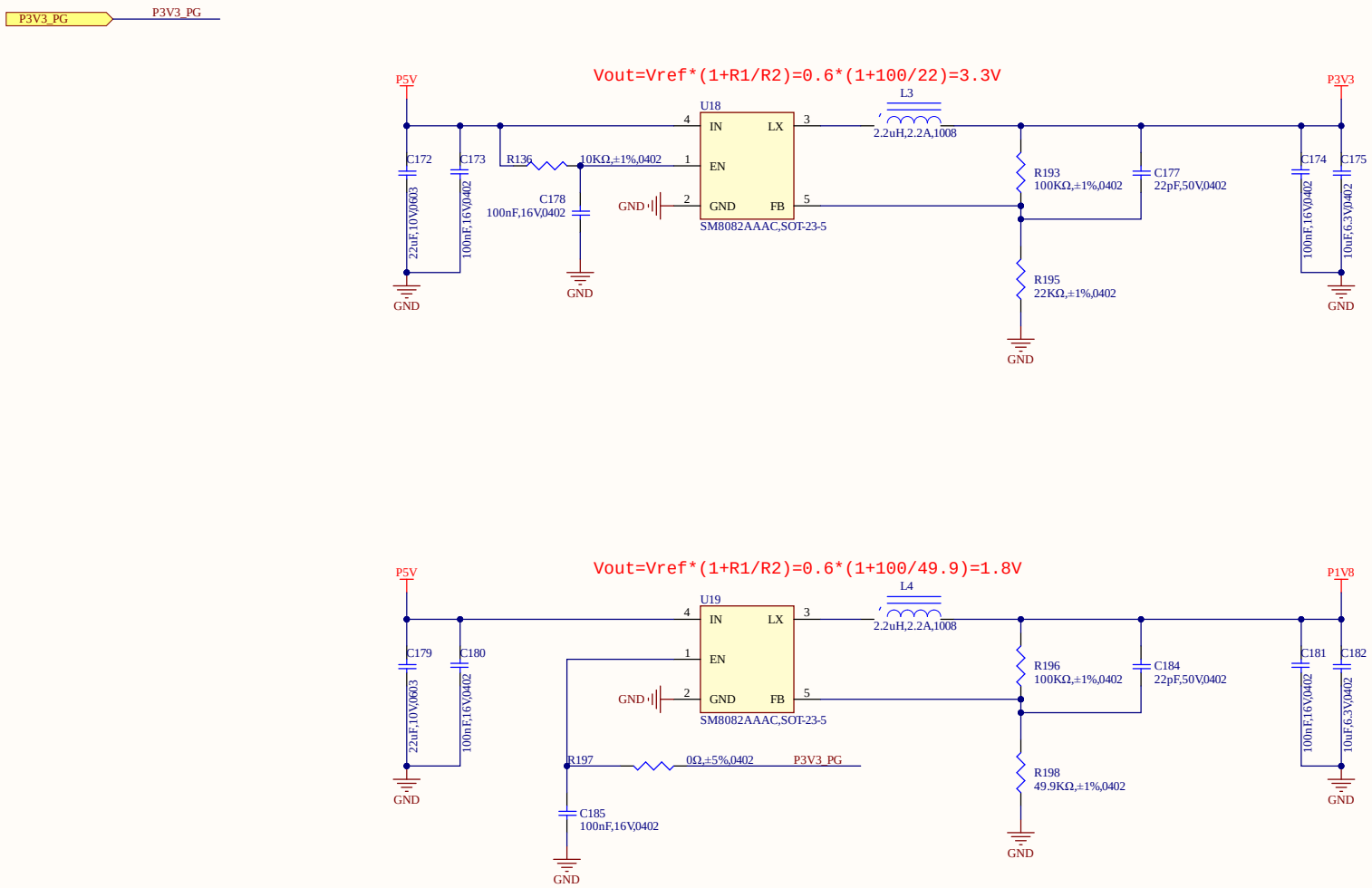

龙芯中科 LOONGSON TECHNOLOGY 广东龙芯中科电子科技有限公司 广东省广州市黄埔区科学城神州路润慧科技园			
板卡名称	G2K03Z1_V1.1		
Size B	部门 研发部		Rev V1.1
Date: 2024/7/8		Sheet 16 of 32	
Drawn By <OrgAddr1>		Checked By <OrgAddr2>	

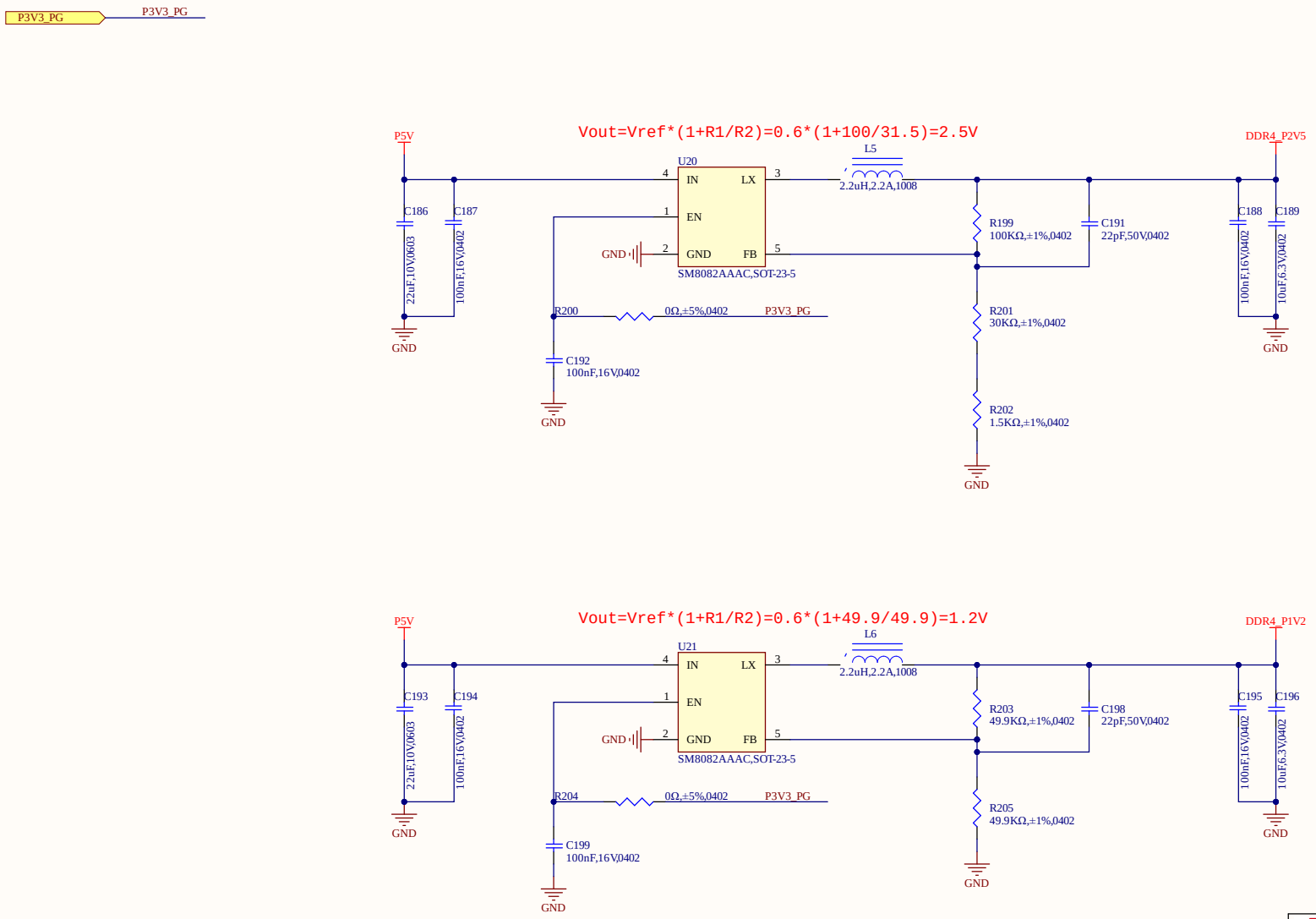

龙芯中科 LOONGSON TECHNOLOGY 广东龙芯中科电子科技有限公司

广东省广州市黄埔区科学城神州路润慧科技园

板卡名称	G2K03Z1_V1.1		
Size B	部门 研发部		Rev V1.1
Date: 2024/7/6		Sheet 17 of 32	
Drawn By <OrgAddr1>		Checked By <OrgAddr2>	

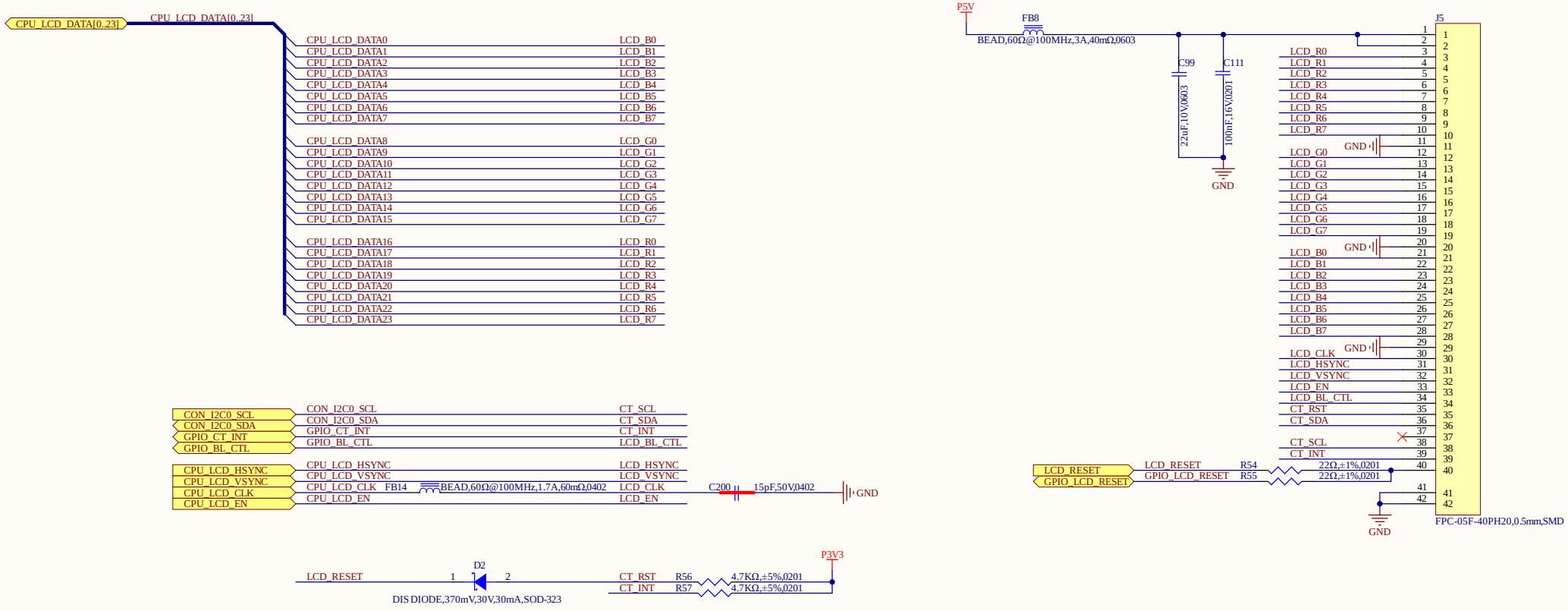

龙芯中科 LOONGSON TECHNOLOGY 广东龙芯中科电子科技有限公司 广东省广州市黄埔区科学城神州路润慧科技园			
板卡名称	G2K03Z1_V1.1		
Size B	部门 研发部		Rev V1.1
Date: 2024/7/10		Sheet 18 of 32	
Drawn By <OrgAddr1>		Checked By <OrgAddr2>	

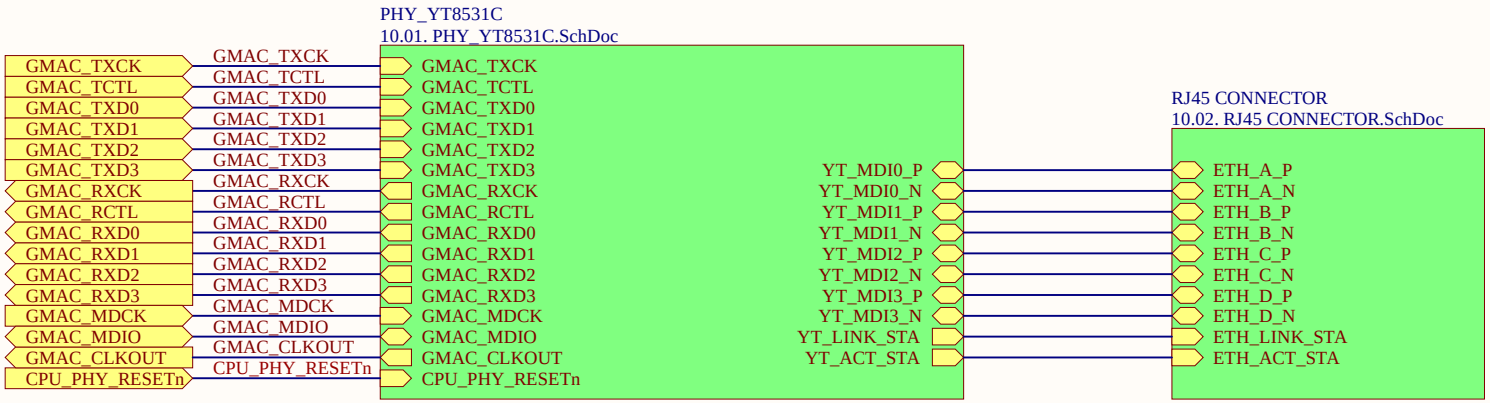

龙芯中科 LOONGSON TECHNOLOGY	广东龙芯中科电子科技有限公司 广东省广州市黄埔区科学城神州路润慧科技园		
板卡名称	G2K03Z1_V1.1		
Size A	部门 研发部		Rev V1.1
Date: 2024/7/6		Sheet 19 of 32	
Drawn By <OrgAddr1>		Checked By <OrgAddr2>	

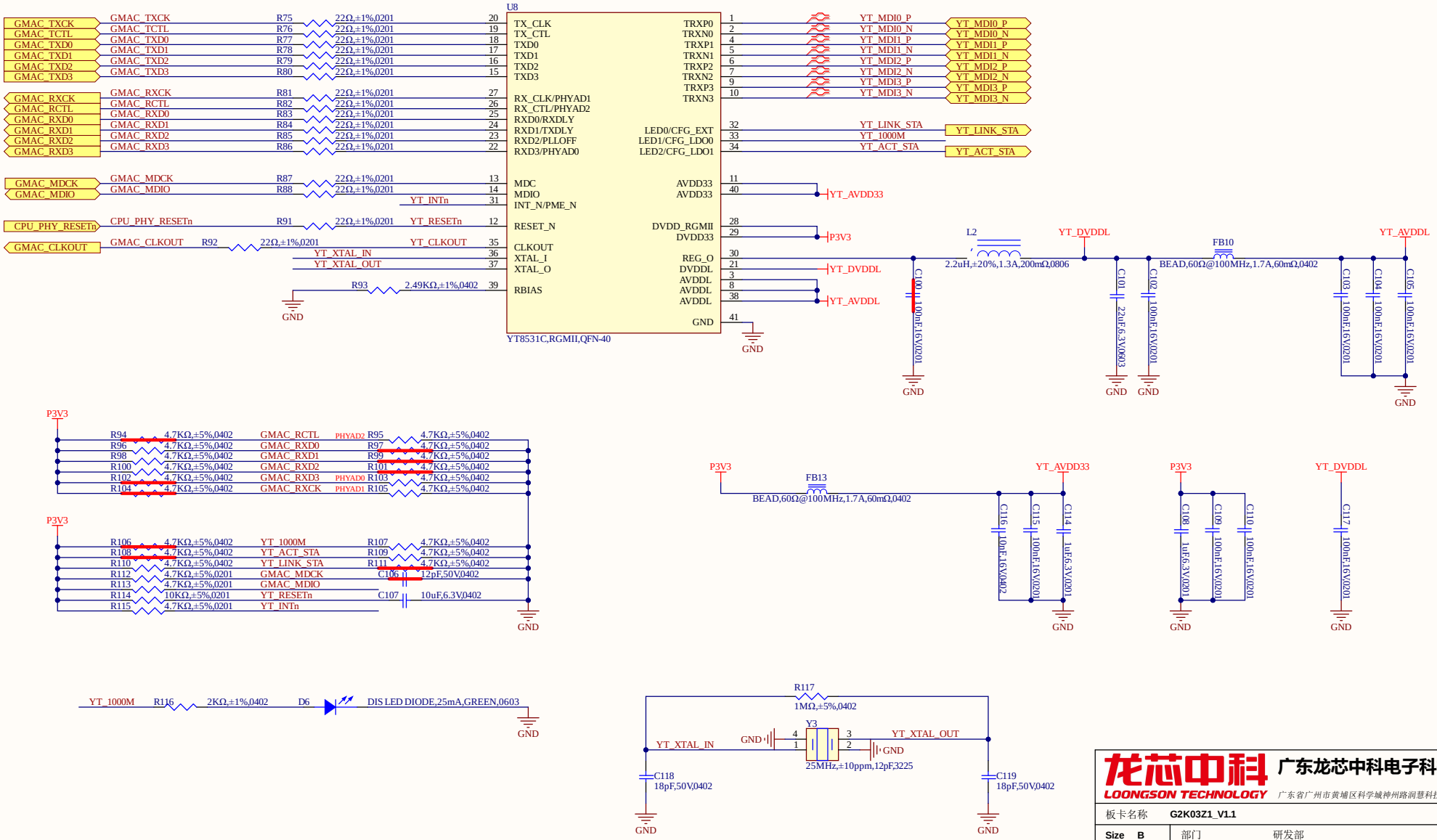

龙芯中科 LOONGSON TECHNOLOGY 广东龙芯中科电子科技有限公司

广东省广州市黄埔区科学城神州路润慧科技园

板卡名称	G2K03Z1_V1.1		
Size B	部门 研发部		Rev V1.1
Date: 2024/7/6		Sheet 20 of 32	
Drawn By <OrgAddr1>		Checked By <OrgAddr2>	

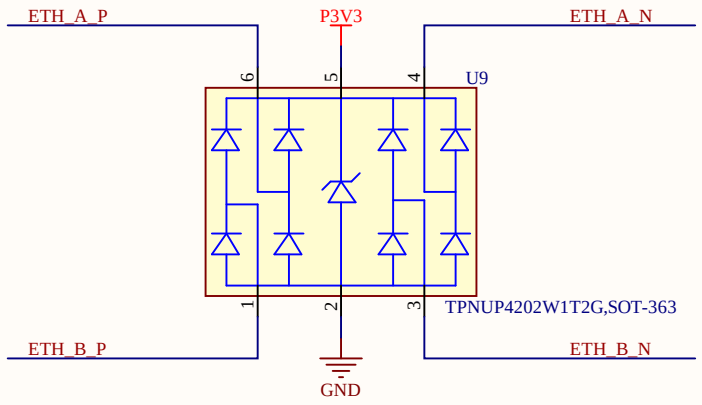

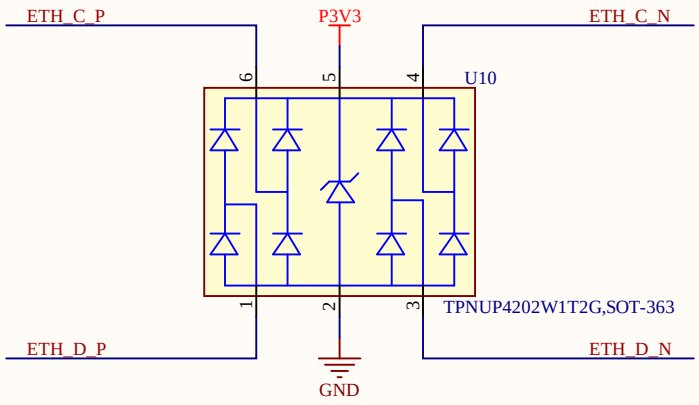

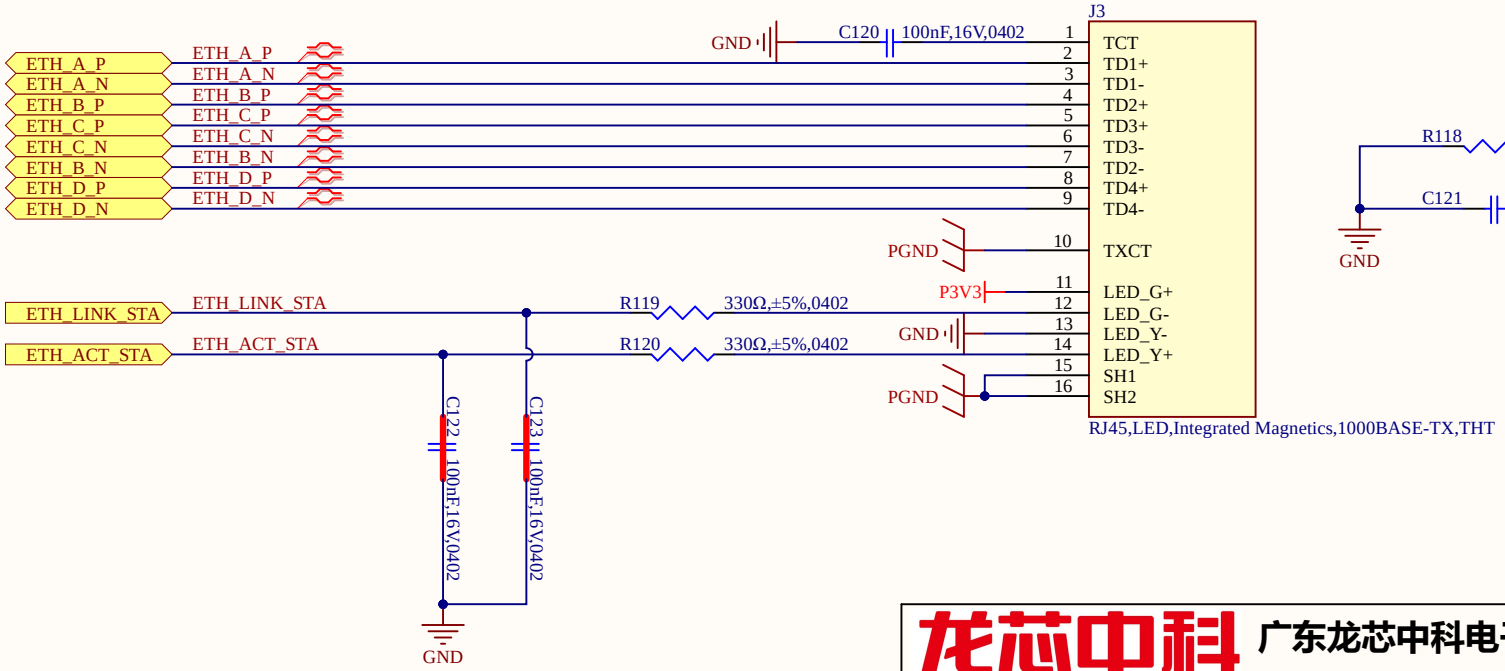

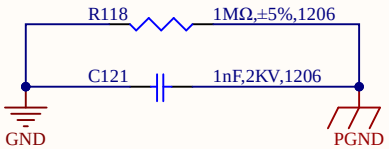

龙芯中科 LOONGSON TECHNOLOGY	广东龙芯中科电子科技有限公司 广东省广州市黄埔区科学城神州路润慧科技园		
板卡名称	G2K03Z1_V1.1		
Size A	部门 研发部		Rev V1.1
Date: 2024/7/6		Sheet 21 of 32	
Drawn By <OrgAddr1>		Checked By <OrgAddr2>	

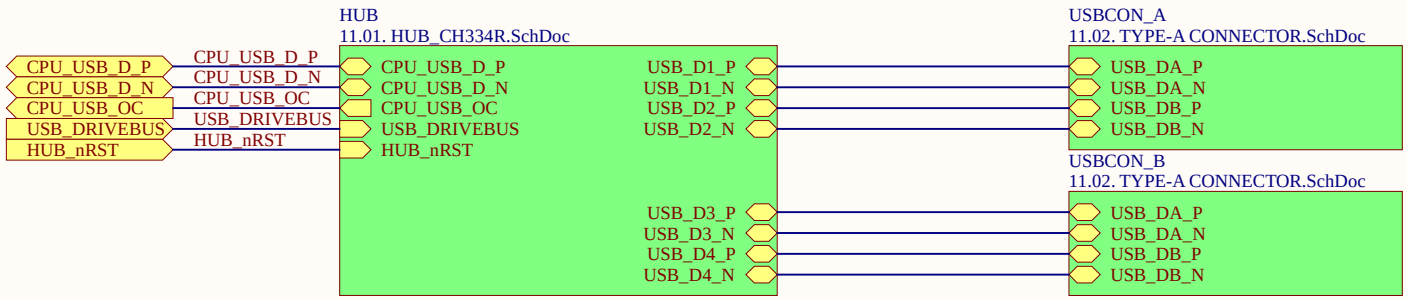

龙芯中科 LOONGSON TECHNOLOGY 广东龙芯中科电子科技有限公司 广东省广州市黄埔区科学城神州路润慧科技园			
板卡名称	G2K03Z1_V1.1		
Size A	部门	研发部	Rev V1.1
Date: 2024/7/7		Sheet 22 of 32	
Drawn By <OrgAddr1>		Checked By <OrgAddr2>	

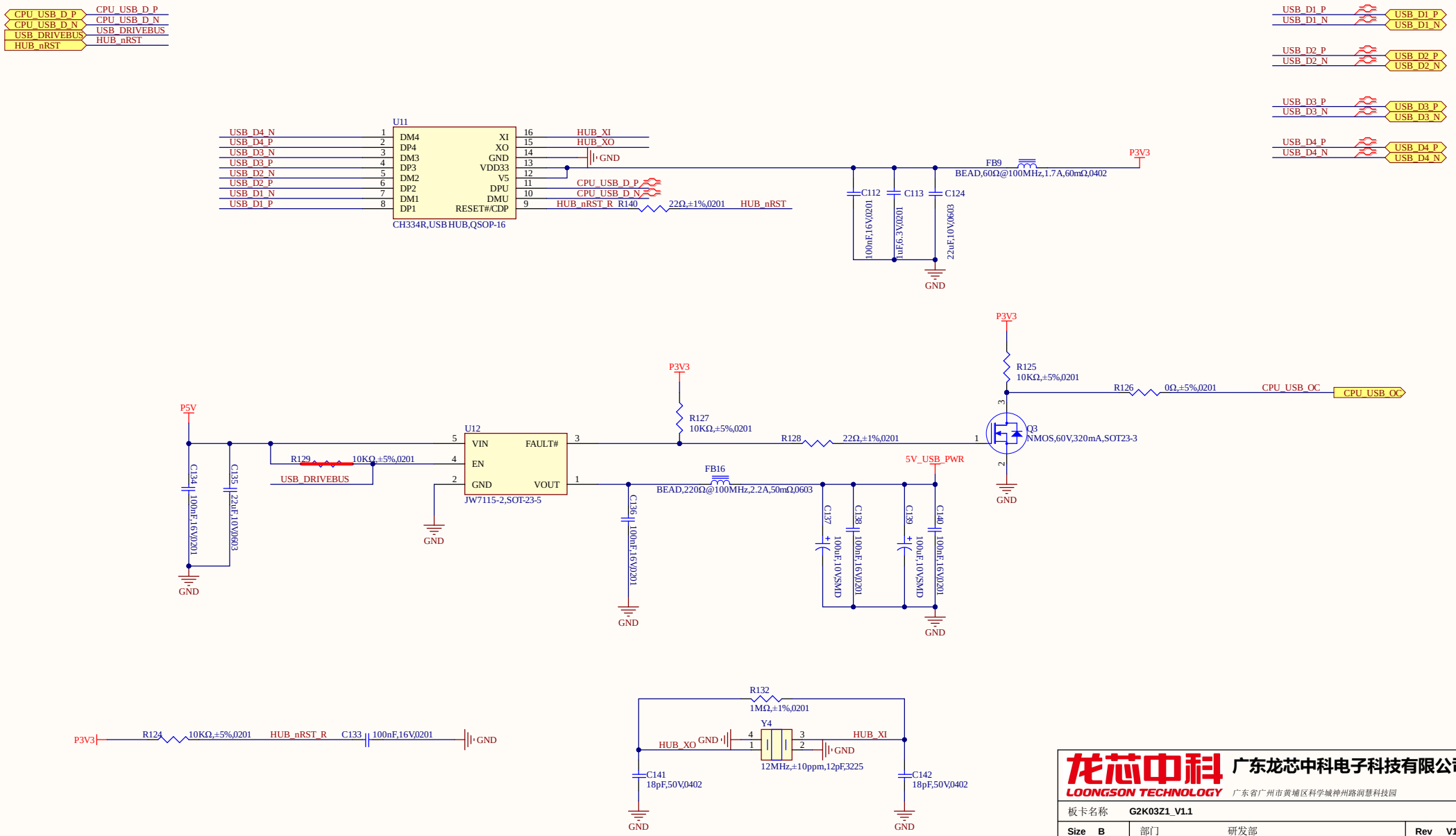

龙芯中科 LOONGSON TECHNOLOGY 广东龙芯中科电子科技有限公司

广东省广州市黄埔区科学城神州路润慧科技园

板卡名称	G2K03Z1_V1.1		
Size B	部门 研发部		Rev V1.1
Date: 2024/7/6		Sheet 23 of 32	
Drawn By <OrgAddr1>		Checked By <OrgAddr2>	

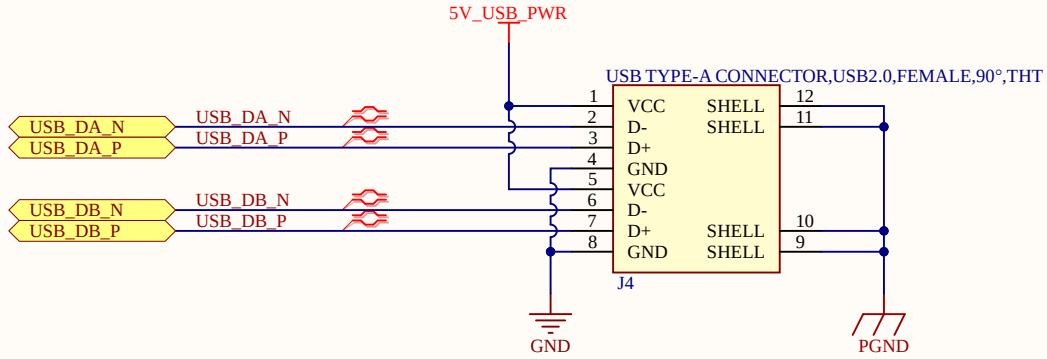

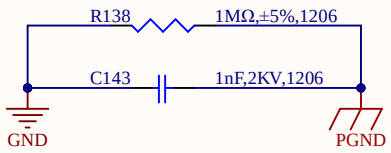

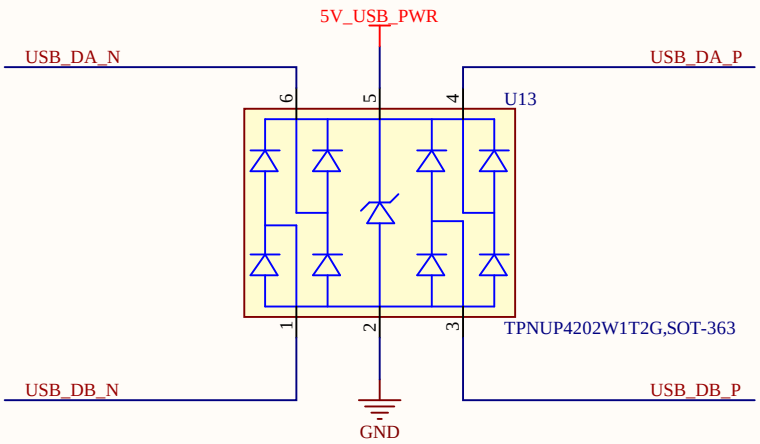

龙芯中科 LOONGSON TECHNOLOGY 广东龙芯中科电子科技有限公司

广东省广州市黄埔区科学城神州路润慧科技园

板卡名称	G2K03Z1_V1.1		
Size A	部门 研发部		Rev V1.1
Date: 2024/7/6		Sheet 24 of 32	
Drawn By <OrgAddr1>		Checked By <OrgAddr2>	

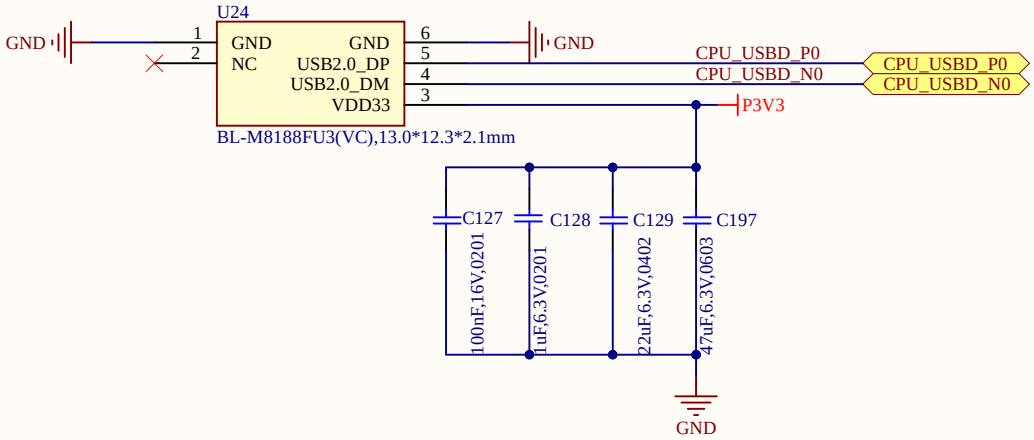

龙芯中科 LOONGSON TECHNOLOGY 广东龙芯中科电子科技有限公司

广东省广州市黄埔区科学城神州路润慧科技园

板卡名称	G2K03Z1_V1.1		
Size A	部门	研发部	Rev V1.1
Date: 2024/7/10		Sheet 25 of 32	
Drawn By <OrgAddr1>		Checked By <OrgAddr2>	

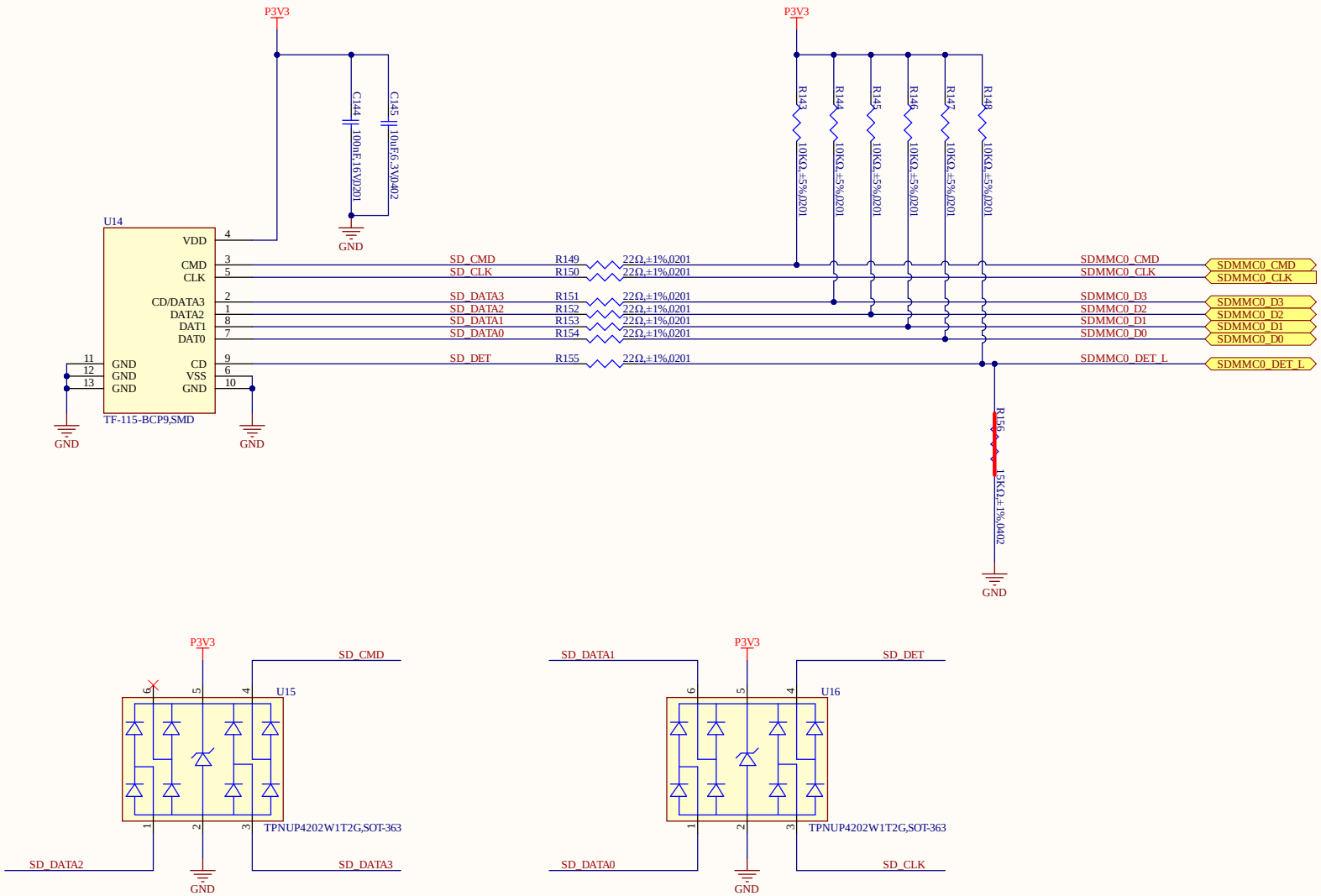

龙芯中科 LOONGSON TECHNOLOGY 广东龙芯中科电子科技有限公司

广东省广州市黄埔区科学城神州路润慧科技园

板卡名称	G2K03Z1_V1.1		
Size B	部门 研发部		Rev V1.1
Date: 2024/7/6		Sheet 26 of 32	
Drawn By <OrgAddr1>		Checked By <OrgAddr2>	

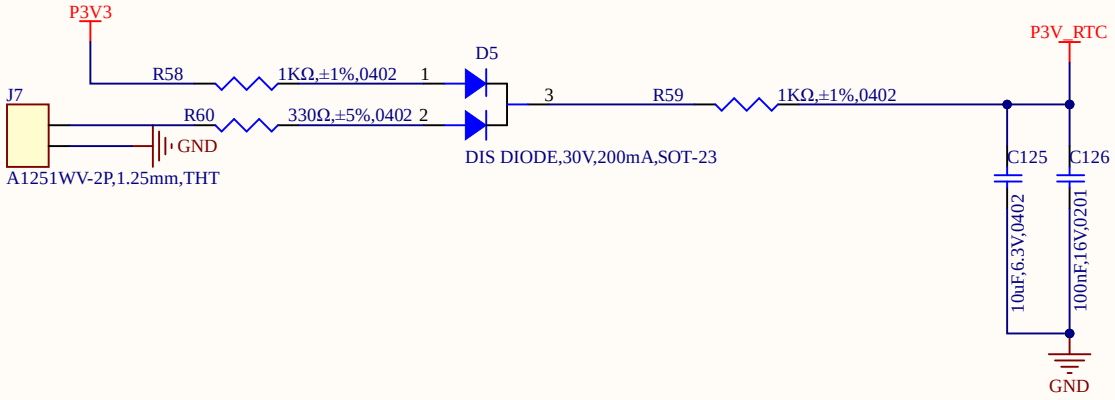

龙芯中科 LOONGSON TECHNOLOGY	广东龙芯中科电子科技有限公司 广东省广州市黄埔区科学城神州路润慧科技园		
板卡名称	G2K03Z1_V1.1		
Size A	部门 研发部		Rev V1.1
Date: 2024/7/6		Sheet 27 of 32	
Drawn By <OrgAddr1>		Checked By <OrgAddr2>	

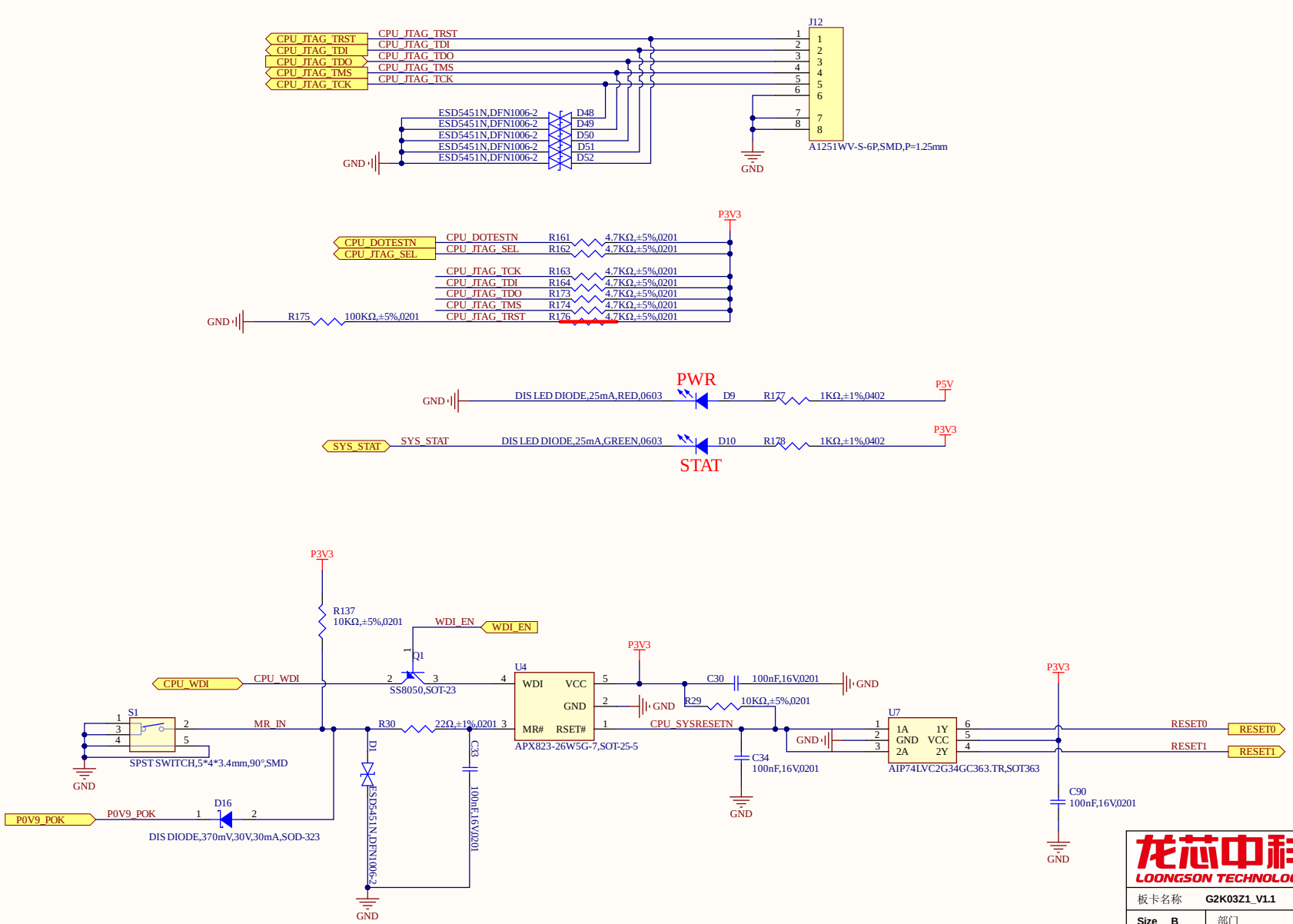

龙芯中科 LOONGSON TECHNOLOGY 广东龙芯中科电子科技有限公司

广东省广州市黄埔区科学城神州路润慧科技园

板卡名称	G2K03Z1_V1.1		
Size B	部门 研发部		Rev V1.1
Date: 2024/7/10		Sheet 28 of 32	
Drawn By <OrgAddr1>		Checked By <OrgAddr2>	

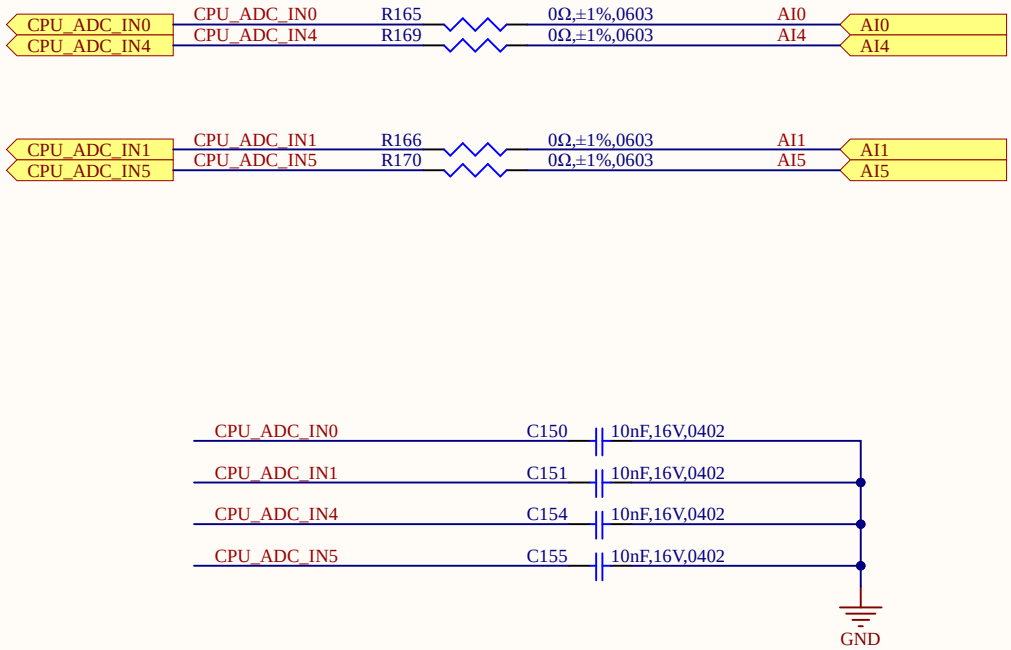

龙芯中科 LOONGSON TECHNOLOGY 广东龙芯中科电子科技有限公司

广东省广州市黄埔区科学城神州路润慧科技园

板卡名称	G2K03Z1_V1.1		
Size A	部门	研发部	Rev V1.1
Date: 2024/7/10		Sheet 29 of 32	
Drawn By <OrgAddr1>		Checked By <OrgAddr2>	

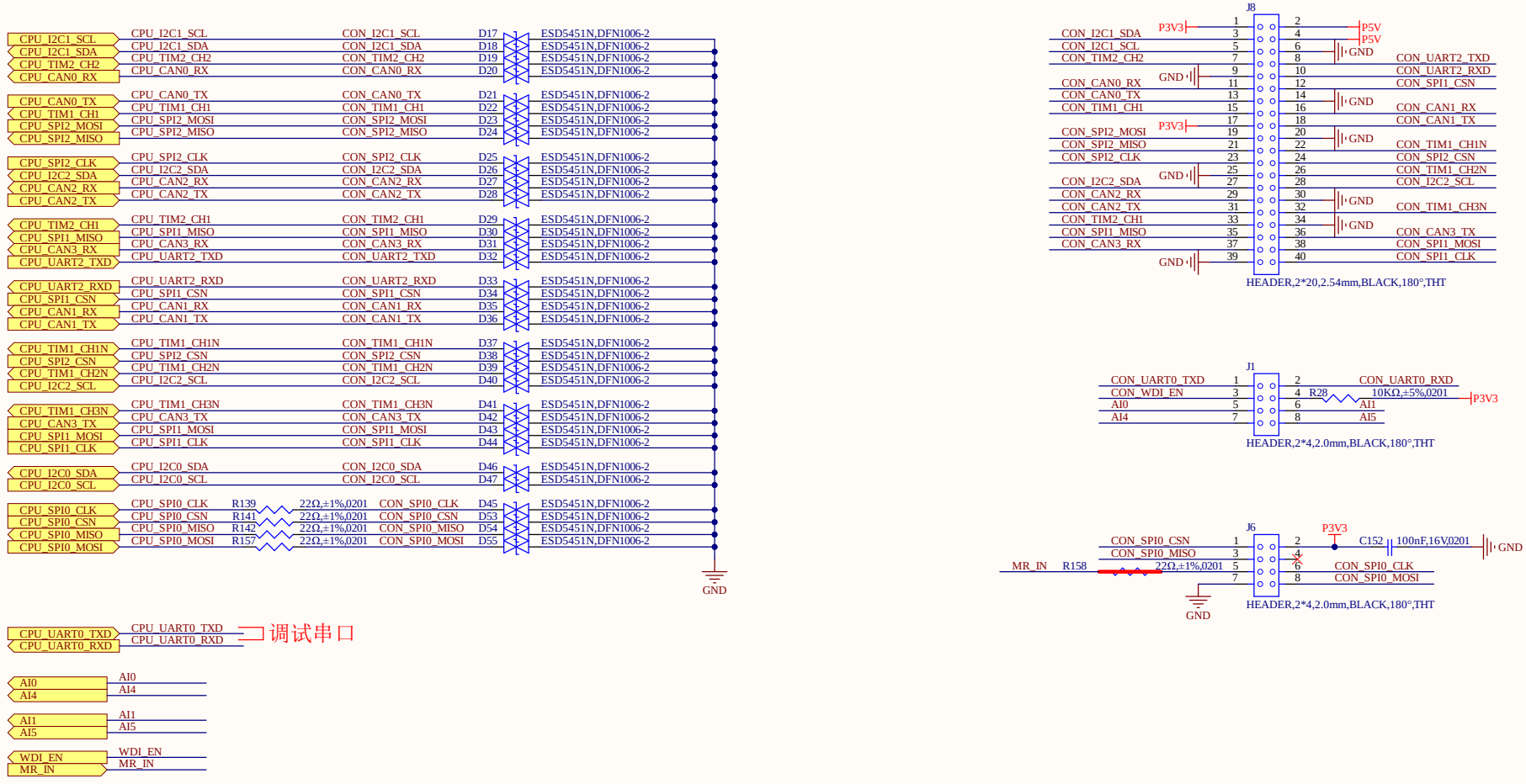

龙芯中科 LOONGSON TECHNOLOGY 广东龙芯中科电子科技有限公司

广东省广州市黄埔区科学城神州路润慧科技园

板卡名称	G2K03Z1_V1.1		
Size B	部门 研发部		Rev V1.1
Date: 2024/7/10		Sheet 30 of 32	
Drawn By <OrgAddr1>		Checked By <OrgAddr2>	

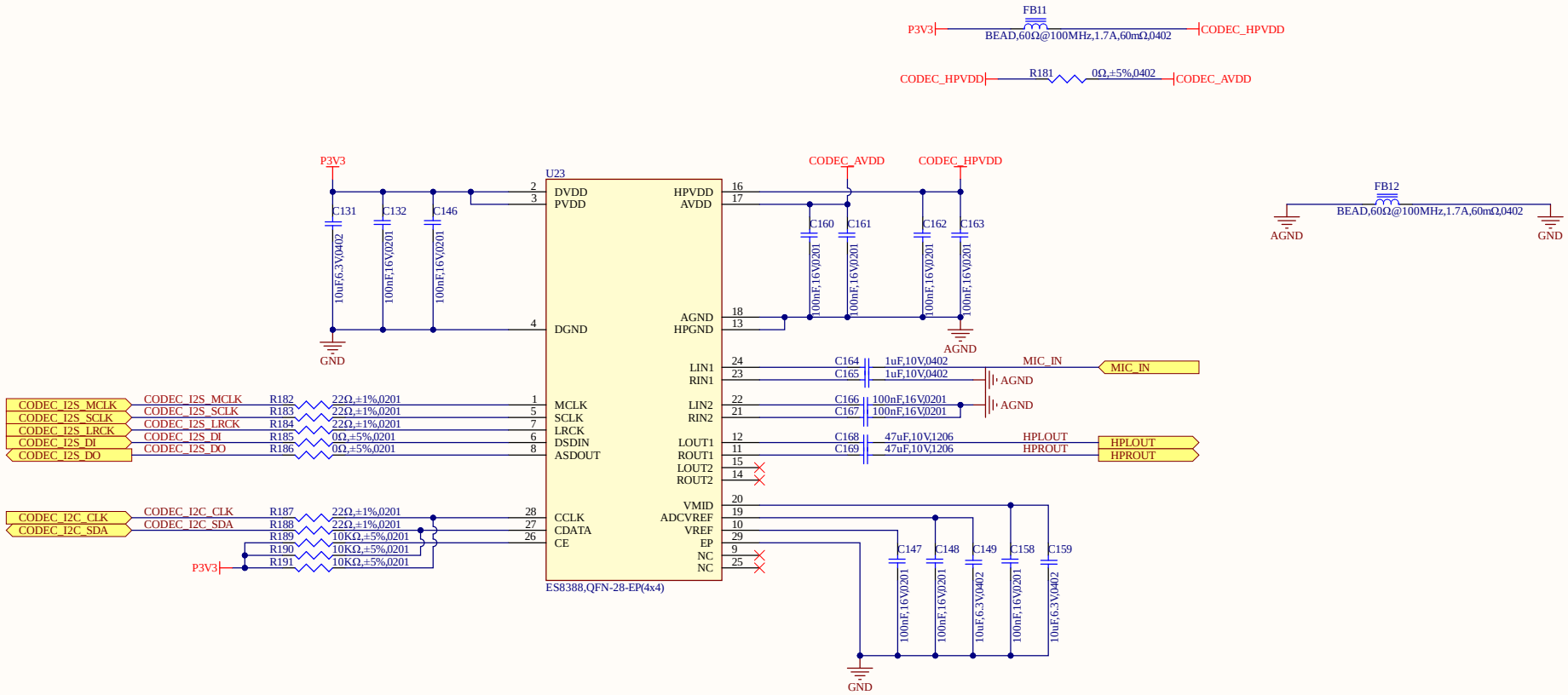

龙芯中科 LOONGSON TECHNOLOGY 广东龙芯中科电子科技有限公司

广东省广州市黄埔区科学城神州路润慧科技园

板卡名称	G2K03Z1_V1.1		
Size B	部门 研发部		Rev V1.1
Date: 2024/7/6		Sheet 31 of 32	
Drawn By <OrgAddr1>		Checked By <OrgAddr2>	

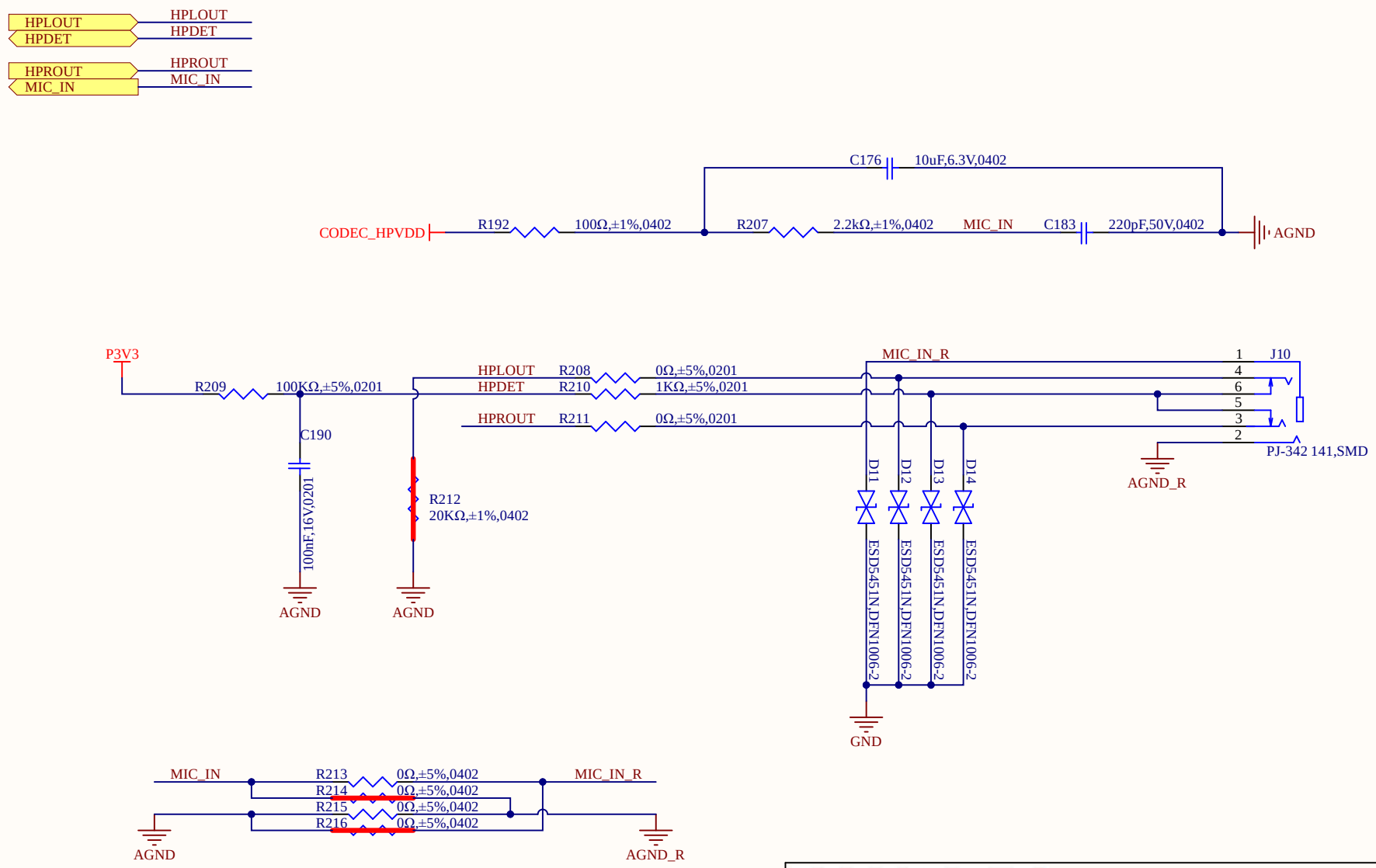

龙芯中科 LOONGSON TECHNOLOGY	广东龙芯中科电子科技有限公司 广东省广州市黄埔区科学城神州路润慧科技园		
板卡名称	G2K03Z1_V1.1		
Size A	部门 研发部		Rev V1.1
Date: 2024/7/6		Sheet 32 of 32	
Drawn By <OrgAddr1>		Checked By <OrgAddr2>	